GreenSolutions G2

technical

Jakob®
Rope Systems

Jakob®
Rope Systems

© **Copyright by**
Jakob AG
CH-3555 Trubschachen
Switzerland 1988/2020
Technical data subject to change.
Idea/Conception
© Atelier Jakob AG/SA, Hannes Jakob SGD
CH-1783 Barberêche, Switzerland
Photography
© Severin Jakob – severinjakob.com
© Brigitte Batt & Klemens Huber – batt-huber.ch

Begrünen mit Jakob®
Végétaliser avec Jakob®
Greening with Jakob®

Effizient
Unterhaltsarm
Funktionell

Drahtseilstrukturen aus rostfreiem Stahl AISI 316 von **Jakob® Rope Systems** eignen sich bestens als Kletterhilfen für die Begrünung von Gebäuden. Wir besitzen langjährige Erfahrung in der Planung und der Umsetzung von Gebäude- und Objektbegrünungen.

Efficace
Demande peu d'entretien
Fonctionnel

Les structures de câbles en acier inoxydable AISI 316 de **Jakob® Rope Systems** conviennent parfaitement comme supports de végétalisation des bâtiments. Nous possédons une longue expérience de la planification et de la réalisation de végétalisations pour des bâtiments et des objets.

Efficient
Minimal maintenance
Functional

Wire rope structures in AISI 316 stainless steel by **Jakob® Rope Systems** are ideally suited as training systems for greening buildings. We have many years of experience in planning and implementing building and object greenery.

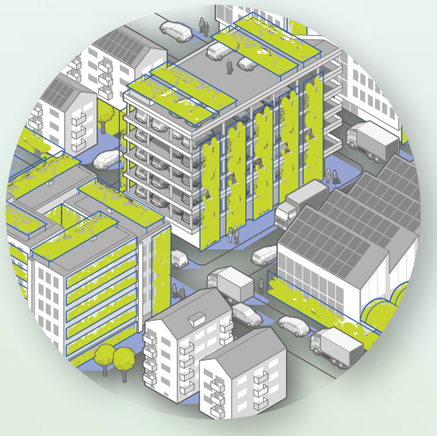

6 13

Planung
Etudes
Planning

18 25

GreenGuide

14 17

Belastung
Charge
Load

26 35

GreenTrellis

36 47

Webnet

57 68

Bauteile
Composants
Parts

48 56

Webnet Frames

70 74

Montage
Fixation
Mounting

Jakob®
Rope Systems

Begrünte Gebäude für mehr Lebensqualität
Des bâtiments écologiques pour une meilleure qualité de vie
Green buildings for better livability

GreenSolutions von **Jakob®** bietet die Lösung für Ihre Begrünung. Die modular aufgebauten und aufeinander abgestimmten Systeme ermöglichen vielfältige Kombinationen für Begrünungen jeder Art und Grösse – ob für Fassaden, Pergolen oder Innenräume.

Begrünungen in urbanen Lebensräumen sind ein wichtiger Teil der Architektur, wenn es darum geht, den Folgen des Klimawandels zu begegnen. Die positiven ökonomischen und ökologischen Wirkungen von begrünten Gebäuden sind vielfach belegt.

Jakob® Rope Systems berät Sie gerne zu Planung, Installation und Unterhalt Ihrer Begrünung. Dank unserer langjährigen Erfahrung und in Zusammenarbeit mit Architekten und Begrünungsfachleuten entstehen so wirtschaftliche und ökologisch sinnvolle Lösungen, die auch ästhetisch überzeugen.

GreenSolutions de **Jakob®** est un excellent choix pour votre végétalisation. Ces systèmes modulaires et intercompatibles permettent de réaliser de nombreuses combinaisons et ainsi des végétalisations de toutes sortes et de toutes tailles – pour façades, pergolas ou espaces intérieurs.

Dans le milieu urbain, les végétalisations constituent un aspect architectural important pour contrer les répercussions du changement climatique. Les effets économiques et écologiques positifs des bâtiments végétalisés sont maintenant bien établis.

Jakob® Rope Systems vous conseille volontiers pour les etudes, l'installation et l'entretien de votre végétalisation. Notre longue expérience et nos collaborations avec des architectes et des spécialistes de la végétalisation permettent de créer des solutions à la fois économiques, écologiques et esthétiques.

GreenSolutions by **Jakob®** supports your greening needs. The modular design and flexibility of the systems provide endless combinations for greenery of all types and sizes – for façades, pergolas, or atriums.

Greening of urban spaces is an important architectural tool in combating the consequences of climate change. The positive economic and ecological impacts of green buildings have been broadly verified.

Jakob® Rope Systems is eager to help you with the planning, installation, and upkeep of your greening projects. Our many years of experience and collaboration with architects and greening experts have resulted in cost-effective and ecologically sound solutions that are also aesthetically pleasing.

Wirkung auf den Stadtraum
Effet sur l'espace urbain
Impact on urban environment

Gestaltung: Die Begrünung als vielfältiges, architektonisches Gestaltungselement an Fassaden und frei stehenden Elementen.

Temperatur: Die Entstehung von Wärmeinseln wird durch die Verschattung und die Kühlleistung der Pflanzen verhindert.

Lärm: Um bis zu 5 dB verminderte Lärmbelastung im Stadtraum durch Schallabsorption an Grünflächen.

Luftqualität: Die zusätzlichen Grünflächen unterstützen die Sauerstoffproduktion und binden Staub und Luftschadstoffe.

Artenvielfalt: Förderung der Biodiversität hält die Artenvielfalt in Balance – Schädlinge und vor allem deren natürliche Feinde.

Akzeptanz: Begrünungen an Gebäuden und Objekten sind effektive Massnahmen zur Aufwertung des Stadtraums.

Aménagement: la végétalisation enrichit l'aménagement architectonique des façades et éléments isolés.

Température: l'ombrage et l'effet rafraîchissant des plantes préviennent l'apparition d'îlots de chaleur.

Bruit: l'absorption acoustique des surfaces végétalisées réduit les nuisances sonores en milieu urbain (jusqu'à 5 dB).

Qualité de l'air: les espaces verts supplémentaires favorisent la production d'oxygène et absorbent la poussière et les polluants.

Biodiversité: l'équilibre écologique profite d'une biodiversité plus riche – celle des parasites et surtout de leurs ennemis naturels.

Acceptation: les espaces verts sur les bâtiments et les objets sont des mesures efficaces pour améliorer l'espace urbain.

Conceptualization: Greening is a versatile architectural design element for façades and free-standing structures.

Temperature: The occurrence of heat islands is prevented by shading and the cooling ability of plants.

Noise: Noise pollution reduced by up to 5 dB in urban spaces through sound absorption by greened surfaces.

Air quality: Greened surfaces promote oxygen generation while trapping dust and pollutants.

Variety of species: Promotion of biodiversity keeps the variety of species in balance – including pests and their natural predators.

Acceptance: Greenery on buildings and objects is an effective measure for upgrading urban spaces.

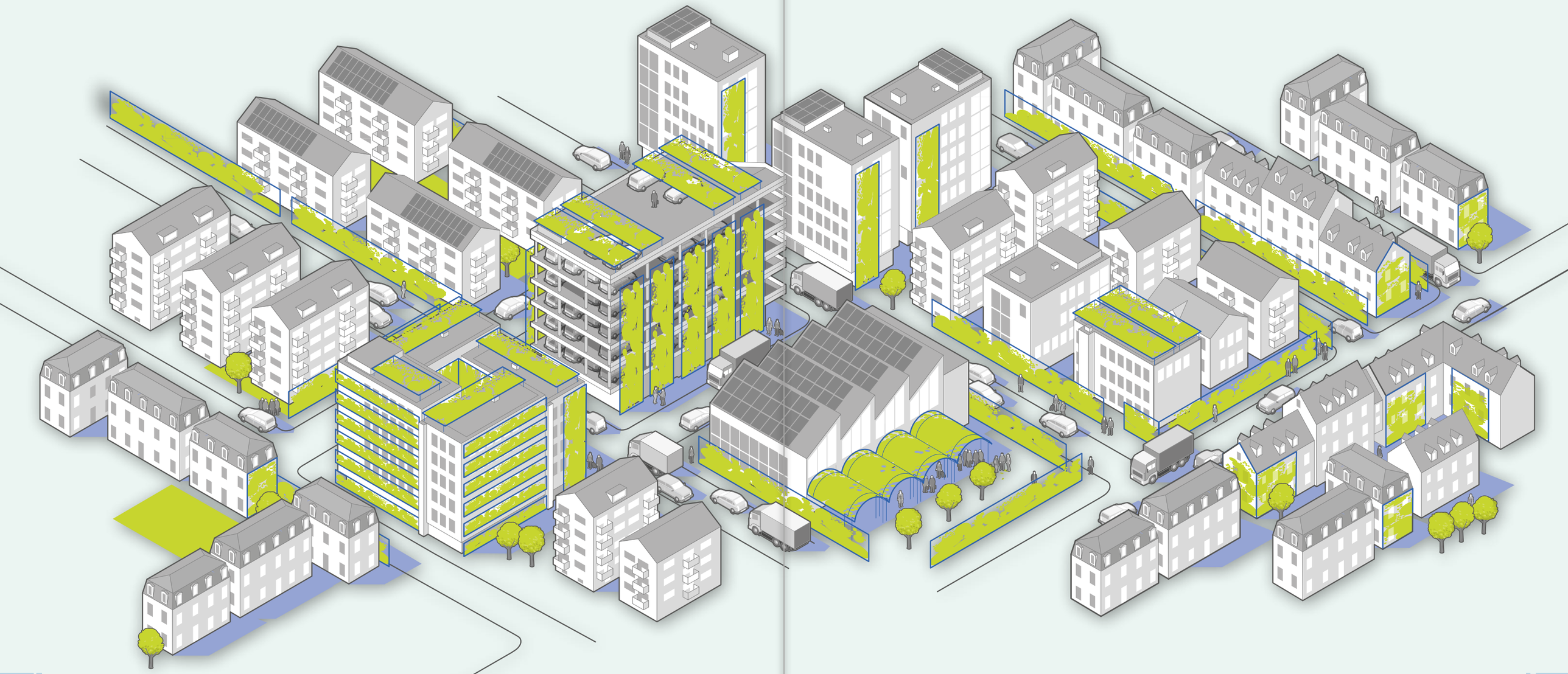

Planungskriterien für Rankstrukturen
Critères de planification pour structures rampantes
Design criteria for creeping structures

Die erfolgreiche Umsetzung einer bodengebundenen Begrünung hängt von zahlreichen Faktoren ab. **Folgende Punkte** sollten mit Fachleuten geklärt werden.

Gitterstruktur: Der Ranktyp und die Wuchsbreite der Pflanze bestimmen die Ausrichtung und den Raster der Rankhilfe.

Wandabstand: Der erforderliche Wandabstand der Kletterhilfe ist abhängig vom Wurzelstock und der Wuchsdichte.

Höhe: Die Wuchshöhe der Pflanze sollte die Höhe der Kletterhilfe nicht übersteigen.

Belastung
Faktoren für die Bemessungsgrundlage
- Laub-, Frucht- und Holzgewicht
- Tau, Regen, Eis, Schnee
- Windlasten

Pflanzenwuchs
- Ranktyp
- Wuchsstärke und Wuchsleistung
- Wurzelraum

Belaubungsphasen
- Immergrün oder laubabwerfend

Umweltbedingungen
- Substrat / Bodenbeschaffenheit
- Temperatur / Klimazone
- Standort / Sonne / Wind

Unterhalt
- Regelmässiger Schnitt
- Bewässerung / Düngung

La réalisation réussie d'une végétalisation dépend de nombreux facteurs. **Les points suivants** devraient être tirés au clair avec des experts.

Structure réticulaire: le type de support et la croissance des plantes déterminent l'orientation et la trame.

Distance au mur: l'écart entre le mur et le support dépend du rhizome et de la croissance.

Hauteur: la hauteur des plantes ne devrait pas excéder celle du treillis.

Charge
Facteurs affectant les bases de calcul
- Poids du feuillage, des fruits, du bois
- Rosée, pluie, glace, neige
- Charges de vent

Croissance végétale
- Type de structures rampantes
- Vigueur et volume de croissance
- Zone d'enracinement

Feuillage
- À feuilles persistantes ou caduques

Conditions environnementales
- Propriété du substrat / sol
- Température / zone climatique
- Site / ensoleillement / vent

Entretien
- Taille régulière
- Irrigation / fertilisation

The successful implementation of soil-bound greening depends on a wide range of factors. **The following issues** should be discussed with experts.

Grid structure: The climber type and growth width of the plant will determine the alignment and grid of the climber trainer.

Distance from wall: The required distance from the wall of the training system depends on the root stock and growth density.

Height: The growth height of the plant should not exceed the height of the training system.

Load
Factors for sizing purposes
- Foliage, fruit, and wood weight
- Dew, rain, ice and snow
- Wind loads

Plant growth
- Climber type
- Growth rate and intensity
- Root space

Foliage phases
- Evergreen or deciduous

Environmental factors
- Substrate / soil properties
- Temperature / climate zone
- Location / Sun / Wind

Upkeep
- Regular pruning
- Irrigation / fertilization

Kletterpflanzen / Kletterformen
Plantes grimpantes / formes grimpantes
Climbing plants / climbing patterns

Schlinger / Winder
Schlinger umwachsen ihre Stützen durch drehende Bewegungen ihrer Sprosse. Konstruktionen mit vorwiegend senkrechter Ausbildung und Klettersprossen sind geeignet.
- Lonicera (Geissblätter)
- Aristolochia (Pfeifenblume)
- Actinidia (Kiwi)
- Akebia (Fingerblättrige Akebie)
- Humulus (Hopfen)

Starkschlinger benötigen besondere Pflegemassnahmen (bedingt geeignet).
- Wisteria (Blauregen)
- Fallopia (Schlingknöterich)
- Celastrus (Baumwürger)

Grimpantes à tiges volubiles
Les grimpantes à tiges volubiles lancent des pousses autour de leurs supports. Des structures essentiellement verticales avec des agrip-plantes conviennent bien.
- Lonicera (chèvrefeuille)
- Aristolochia (aristoloche)
- Actinidia (kiwi)
- Akebia (akébie à cinq feuilles)
- Humulus (houblon)

Grimpantes vigoureuses nécessitent des mesures particulières (partiellement appropriées).
- Wisteria (glycine)
- Fallopia (renouée grimpante)
- Celastrus (bourreau des arbres)

Vines
Vines grow around their supports with a rotating motion of their shoots. Structures with predominantly vertical orientation and climber rungs are suitable.
- Lonicera (honeysuckles)
- Aristolochia (birthwort)
- Actinidia (kiwi)
- Akebia (five-leaf akebia)
- Humulus (hop)

Aggressive vines require special care (conditionally suitable).
- Wisteria (water wisteria)
- Fallopia (knotweed)
- Celastrus (staff vine)

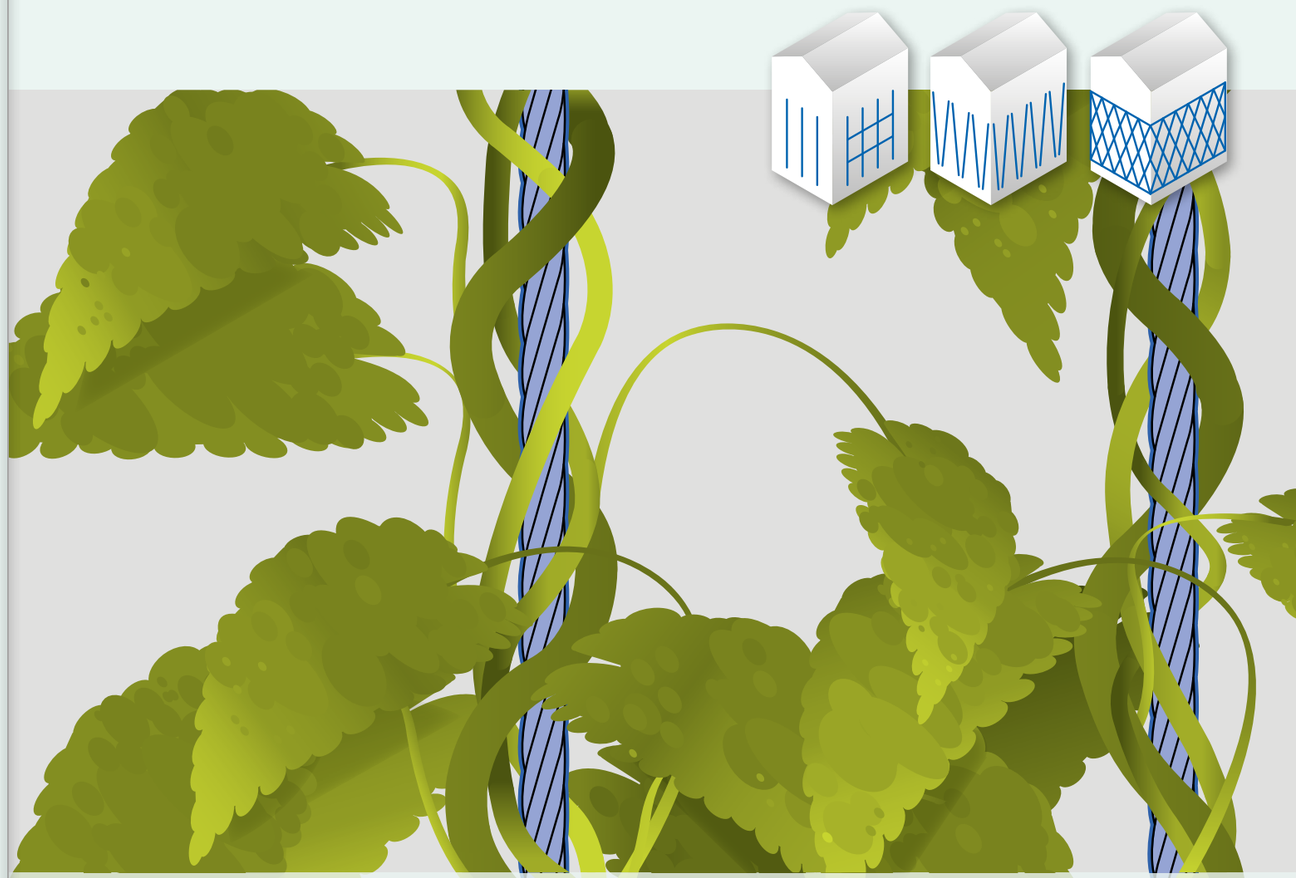

Maximale Wuchshöhe
Hauteur de croissance maximale
Maximum growth height

2–20 m

Lichtbedarf
Besoins lumineux
Light requirement

Abstände
Intervalles
Spacing

H: 200–800 mm, V: 500–2000 mm

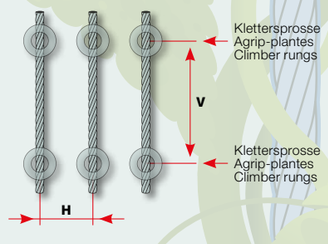

Kletterpflanzen / Kletterformen
Plantes grimpantes / formes grimpantes
Climbing plants / climbing patterns

Ranker
Ranker umfassen ihre Rankhilfe mit Blattstielen oder mit formschönen Ranken. Gitter- und netzförmige Konstruktionen sind optimal. Die Maschenweite richtet sich nach der Pflanzenauswahl.

- Ampelopsis (Scheinreben)
- Clematis vitalba (Waldrebe)
- Vitis vinifera (Weinrebe)
- Passiflora (Passionsblume)

Grimpantes
Les grimpantes s'attachent au support par leurs pétioles ou forment des vrilles plaisantes. Des structures réticulées ou en filet sont idéales. Le maillage dépend des plantes choisies.

- Ampelopsis (vigne vierge)
- Clematis vitalba (clématite)
- Vitis vinifera (vigne)
- Passiflora (passiflore)

Climbers
Climbers grasp their trainers with leaf stalks or attractive tendrils. Grid- and net-shaped structures are optimal solutions. The mesh aperture depends on the plant selection.

- Ampelopsis (peppervine)
- Clematis vitalba (travelers' joy)
- Vitis vinifera (grape vine)
- Passiflora (passion flower)

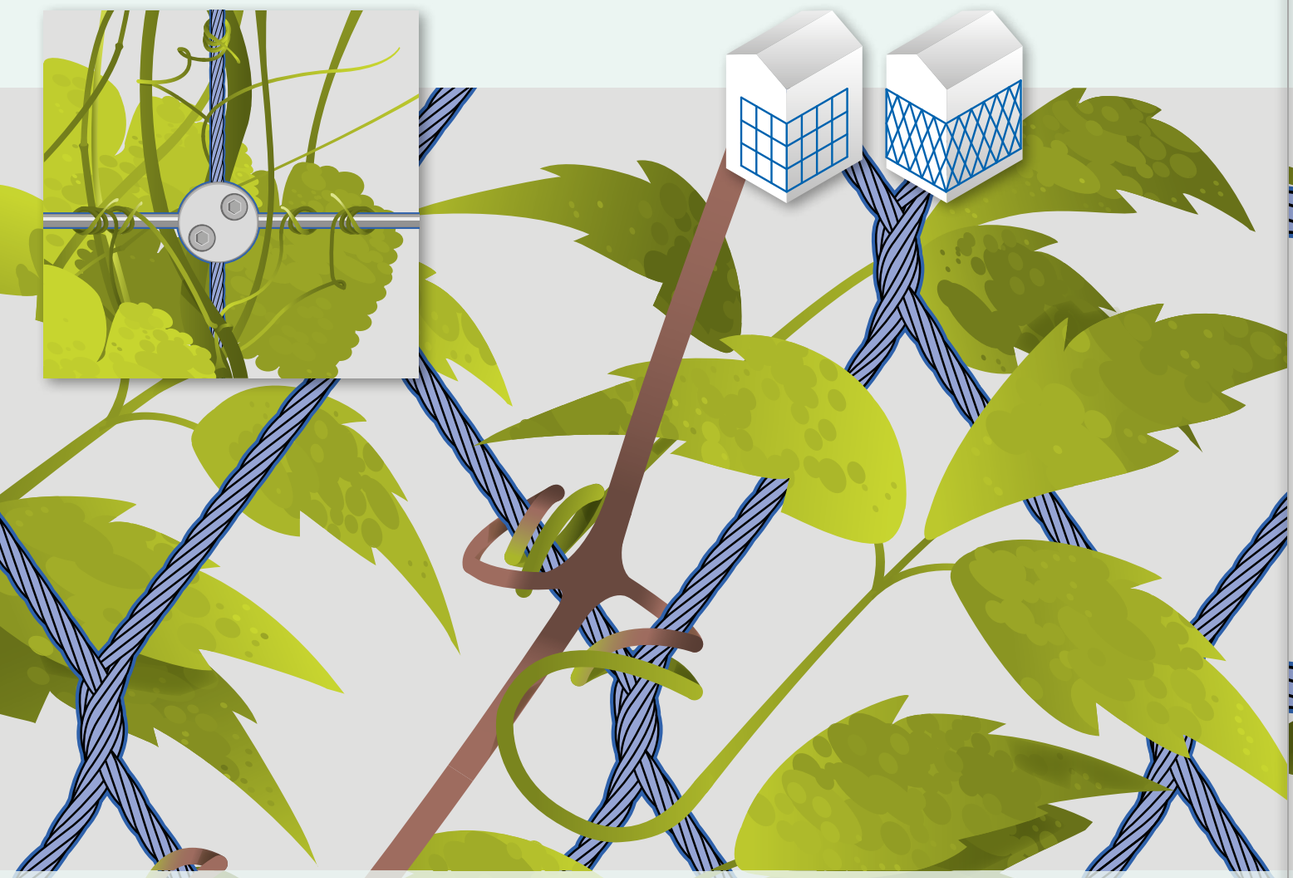

Maximale Wuchshöhe
Hauteur de croissance maximale
Maximum growth height

2–15 m

Lichtbedarf
Besoins lumineux
Light requirement

Abstände
Intervalles
Spacing

H: 200–800 mm, V: 500–2000 mm

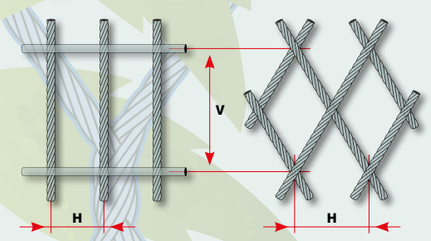

Spreizklimmer
Spreizklimmer arbeiten sich mithilfe von Stacheln, Borsten oder abstehenden Seitentrieben an Kletterhilfen empor. Konstruktionen mit vorwiegend waagerechter Ausrichtung oder gitterförmige Konstruktionen sind geeignet.

- Rosa (Strauchrose)
- Jasminum (Jasmin)
- Rubus (Brombeere)

Grimpantes à palisser
Les grimpantes à palisser s'accrochent au support à l'aide d'épines, de poils ou de pousses latérales. Elles apprécient des structures essentiellement horizontales ou en treillis.

- Rosa (rosier)
- Jasminum (jasmin)
- Rubus (ronce)

Scrambling plants
Scrambling plants work their way up along training systems with thorns, bristles, or side shoots. Structures with predominantly horizontal orientation or grid-shaped structures are suitable.

- Rosa (shrub rose)
- Jasminum (jasmine)
- Rubus (blackberry)

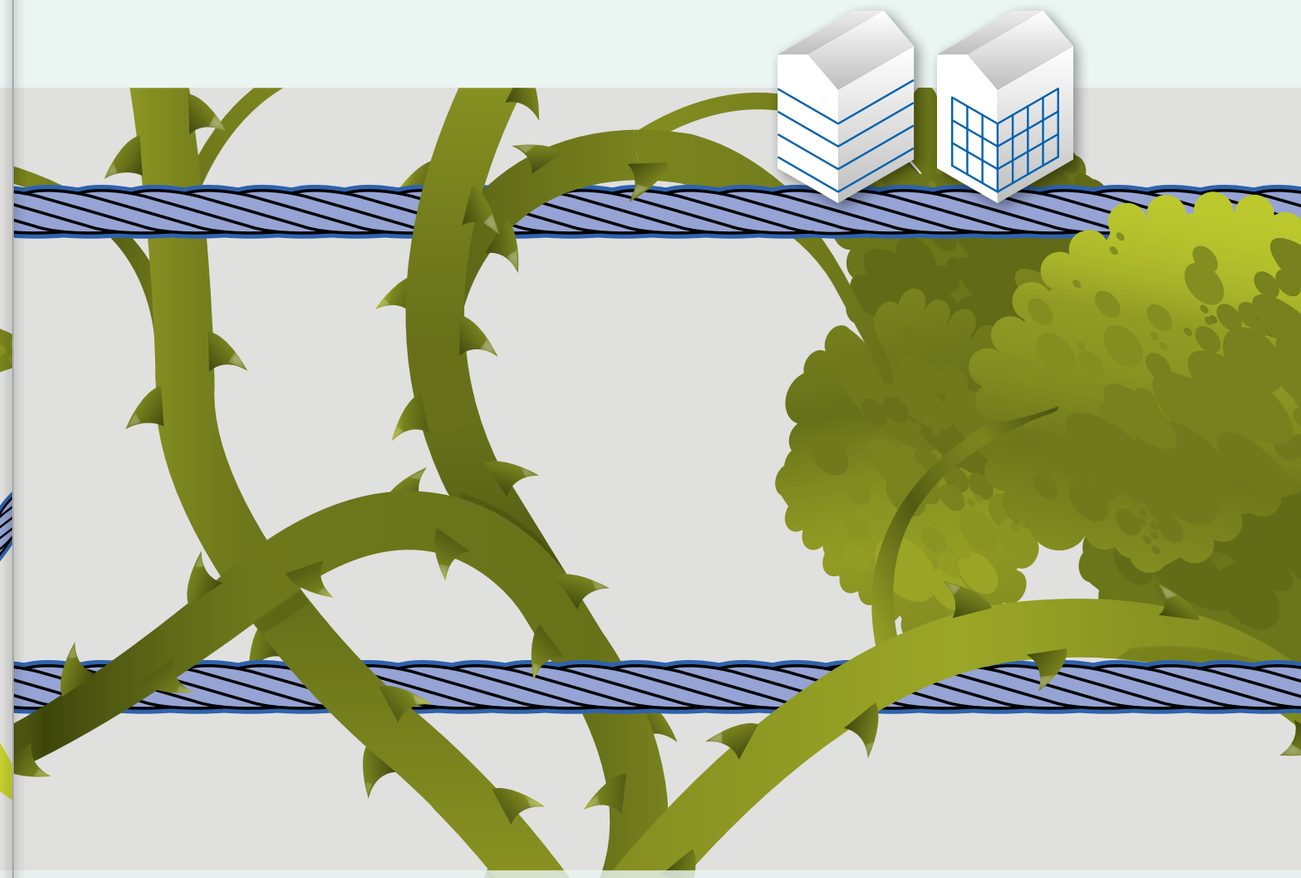

Maximale Wuchshöhe
Hauteur de croissance maximale
Maximum growth height

4–6 m

Lichtbedarf
Besoins lumineux
Light requirement

Abstände
Intervalles
Spacing

V: 500–2000 mm

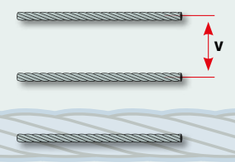

Auswahl und Planungsgrundlagen Rankgerüst
Principes de sélection et de planification pour treillage
Selection and planning principles for training systems

GreenGuide

Wandabstand: **100 mm**
Wuchsformen: **Schlinger**, **Ranker**, **Spreizklimmer**

Distance au mur: **100 mm**
Plantes: **Grimpantes à tiges volubiles**, **Grimpantes**, **Grimpantes à palisser**

Distance from wall: **100 mm**
Climbing patterns: **Vines**, **Climbers**, **Scrambling plants**

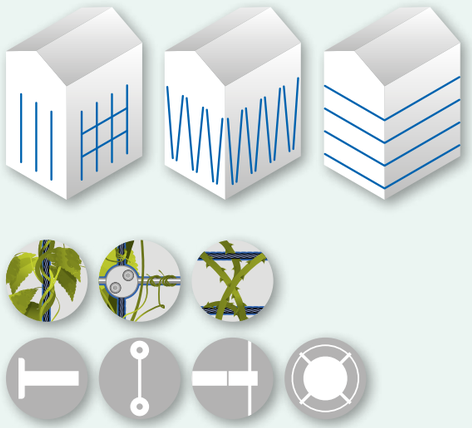

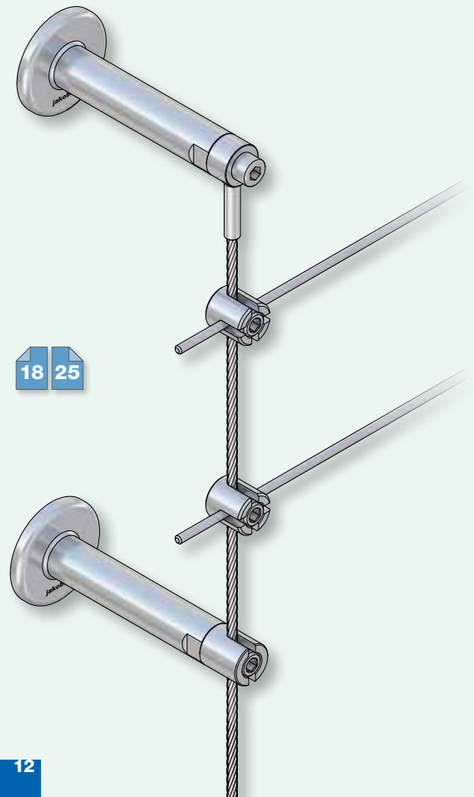

18 25

GreenTrellis

Wandabstand: **100, 150, 200 mm**
Wuchsformen: **Schlinger**, **Ranker**, **Spreizklimmer**

Distance au mur: **100, 150, 200 mm**
Plantes: **Grimpantes à tiges volubiles**, **Grimpantes**, **Grimpantes à palisser**

Distance from wall: **100, 150, 200 mm**
Climbing patterns: **Vines**, **Climbers**, **Scrambling plants**

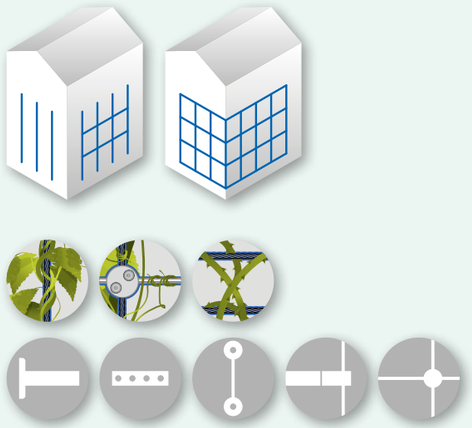

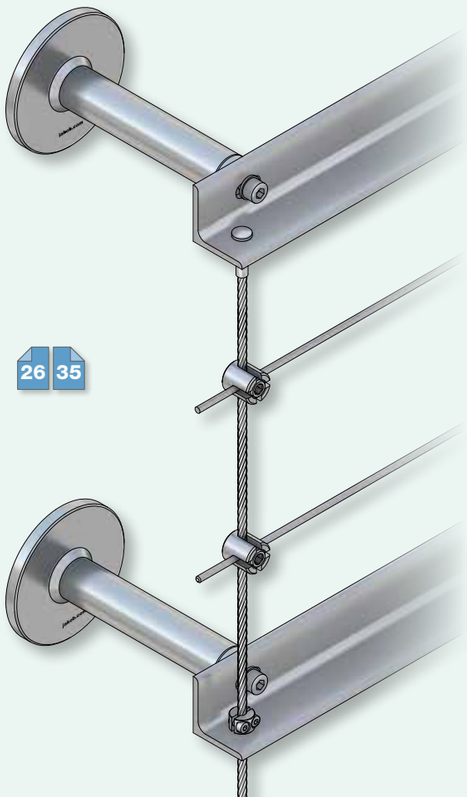

26 35

Webnet

Wandabstand: **100, 150, 200 mm**
Wuchsformen: **Schlinger** (schwach schlingend), **Ranker**

Distance au mur: **100, 150, 200 mm**
Plantes: **Grimpantes à tiges volubiles** (faibles), **Grimpantes**

Distance from wall: **100, 150, 200 mm**
Climbing patterns: **Vines** (weakly climbing plants), **Climbers**

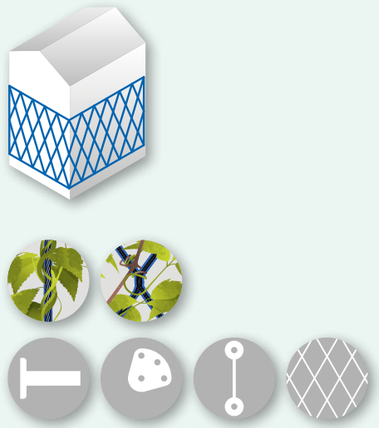

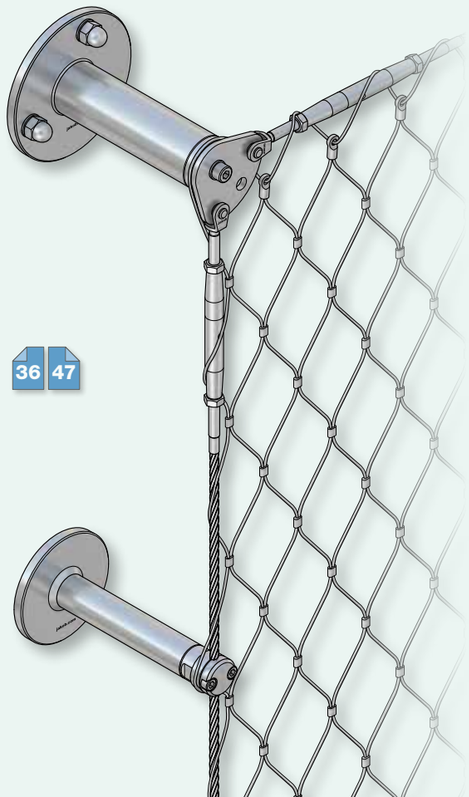

36 47

Webnet Frames

Wandabstand: **100, 150, 200 mm**
Wuchsformen: **Schlinger** (schwach schlingend), **Ranker**

Distance au mur: **100, 150, 200 mm**
Plantes: **Grimpantes à tiges volubiles** (faibles), **Grimpantes**

Distance from wall: **100, 150, 200 mm**
Climbing patterns: **Vines** (weakly climbing plants), **Climbers**

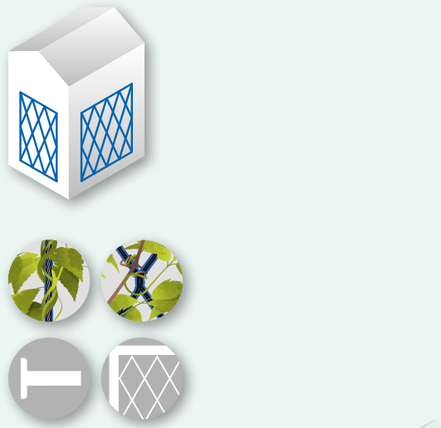

48 56

Belastungen auf die Befestigungspunkte eines Rankgerüstes
Charges sur les points de fixation d'un treillage
Loads on the attachment points of a training system

Den Bemessungen der Jakob®-Rankgerüste liegen folgende Einwirkungen zugrunde

Durch die Vorspannung des Systems werden Verformungen reduziert und die Formbeständigkeit gewährleistet. Die bekannten **Vorspannkräfte** und das **Eigengewicht** des Systems werden als **ständige Lasten** berücksichtigt.

Die **Windlast** ist die **massgebende Einwirkung** für Fassadenbegrünungen. Für die Systeme ist ein mittlerer **Staudruck**[1] **(q_{p0})** mit einem Kraftbeiwert[2] **(c_f)** und einer Strukturdichtigkeit[3] von 40% berücksichtigt.

Begrünung, Taunässe/Schneelast
Für eine realitätsnahe Berücksichtigung der **Lasten auf die Tragstruktur** infolge der Begrünung können Literaturwerte aus anerkannten Quellen und verschiedenen Forschungsinstitutionen herangezogen werden.
Entsprechend dem aktuellen Stand der Technik wurde für die Vertikallasten infolge Begrünung[4], Taunässe/Schneelast ein erhöhter Wert von **25 kg/m²** berücksichtigt

[1] Staudruck: **q_{p0} = 1,10 kN/m²**
[2] Kraftbeiwert: **c_f = 1,20**
[3] Strukturdichtigkeit: **40%**
[4] Begrünung: **0,25 kN/m²**

Le dimensionnement des supports Jakob® se fonde sur les contraintes suivantes

La précharge du système réduit les déformations et assure la stabilité dimensionnelle. Les **forces de précontrainte** données et le **poids propre** du système sont intégrés dans le calcul comme **charges statiques.**

La **charge de vent** est la **contrainte déterminante** pour la végétalisation de façades. Une **pression dynamique**[1] moyenne **(q_{p0})** avec un coefficient de force[2] **(c_f)** et une rigidité structurelle[3] de 40% sont ici prises en compte.

Végétation, rosée, neige
Des valeurs publiées par des sources reconnues et différentes institutions de recherche permettent d'obtenir une estimation réaliste des **charges imposées à la structure** porteuse par la végétalisation.
Compte tenu du niveau technique actuel, la valeur considérée des charges verticales engendrées par la végétation[4], la rosée et la neige a été augmentée à **25 kg/m².**

[1] Pression dynamique: **q_{p0} = 1,10 kN/m²**
[2] Coefficient de force: **c_f = 1,20**
[3] Rigidité structurelle: **40%**
[4] Végétation **0,25 kN/m²**

The dimensions of Jakob® training structures are based on the following factors

Pretensioning of the system reduces distortion and assures dimensional stability. The known **pretensioning forces** and the **intrinsic weight** of the system are considered as **constant loads.**

The **wind load** is the **overriding factor** for façade greening. Systems are calculated on the basis of a mean **dynamic pressure**[1] **(q_{p0})** with a force coefficient[2] **(c_f)** and a structural density[3] of 40%.

Greening, dew/snow load
For a realistic consideration of **loads on the support structure** due to greening, it is possible to use literature values from recognized sources and various research institutions.
In compliance with the state of the art, vertical loads due to greening[4], dew/snow loads are considered with an increased value of **25 kg/m².**

[1] Dynamic pressure: **q_{p0} = 1.10 kN/m²**
[2] Coefficient of force: **c_f = 1.20**
[3] Structural density: **40%**
[4] Greening: **0.25 kN/m²**

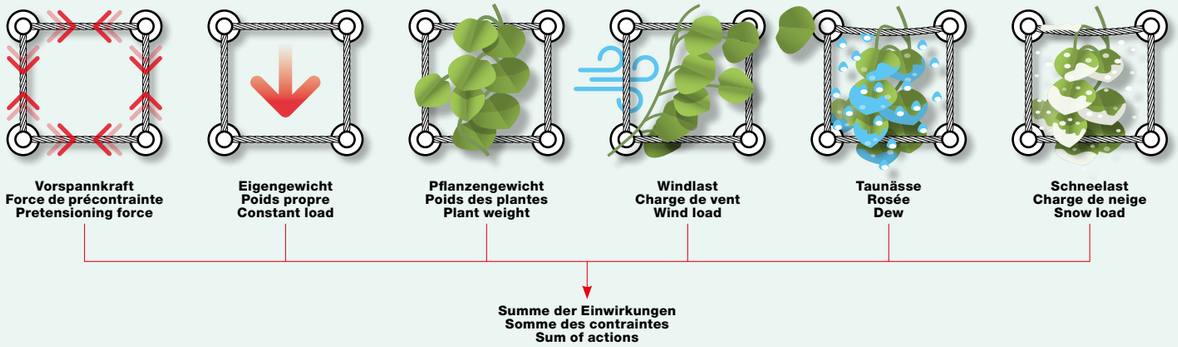

Dienstleistungen
Services et support
Services and support

Unsere Ingenieure bieten für **kundenspezifische Lösungen** gerne ihre Dienste in Form von statischen Analysen der Gesamtstruktur sowie der einzelnen Bauteile an, um für Sie die wirtschaftlichste Gesamtlösung zu finden.

Leistungsspektrum
- Systementwicklung
- Formfindung bei Seil- und Netzstrukturen
- Statische Analysen mit Ermittlung von Seil- und Netzlasten, sowie Auflagekräften
- Entwicklung und Bemessung von kundenspezifischen Bauteilen für Seil- und Netzstrukturen
- Werkpläne für Seile, Netze und Anschlussbauteile
- Montageanweisungen

Nos ingénieurs offrent volontiers leurs services sous forme d'analyses statiques de la structure globale et des composants afin de définir une **solution complète personnalisée** la plus économique possible.

Gamme de services
- Développement de système
- Conception de structures en câbles et filets
- Analyses statiques avec calcul des charges des câbles et filets ainsi que des forces d'appui
- Développement et dimensionnement de composants personnalisés pour les structures en câbles et en filets
- Plans d'exécution pour câbles, filets et raccords
- Instructions de montage

For **customized solutions,** our engineers are eager to offer their services in terms of static analyses of the complete structure as well as of individual components to find the most economical overall solution for you.

Scope of services
- System development
- Configuration of rope and net structures
- Static analyses with determination of rope and net loads as well as abutment forces
- Development and sizing of customer-specific components for rope and net structures
- Blueprints for ropes, nets, and interfaced components
- Assembly instructions

Übersicht Distanzhalter
Aperçu des entretoises
Overview of spacers

Die Distanzhalter sind so dimensioniert, dass die **maximale Kraft F,** die am Kopf des Distanzhalters senkrecht zu seiner Achse wirkt, übertragen werden kann. Projektspezifisch ist sicherzustellen, dass diese Kraft in der angrenzenden Struktur aufgenommen werden kann.

Die Verankerung muss mindestens den unten aufgeführten **Bauteilwiderstand** übertragen können. Dies ist mit Verbundankern von gängigen Herstellern in der Regel unter folgenden Bedingungen möglich:
- Betonfassade in Qualität C25/30
- Ankerstange **A4-70** mit einer Setztiefe von **70 mm** (M8), **100 mm** (M10/M12)
- Verbundanker aus Epoxidharz-Hochleistungsinjektionsmörtel oder Vinylester-Urethan-Mörtel

Bei Fragen oder zur technischen **Beratung** für die **fachgemässe Verankerung** unserer Produkte, helfen wir Ihnen gerne weiter.

Les entretoises sont dimensionnées de sorte que la **force maximale F** exercée sur la tête de l'entretoise, perpendiculairement à son axe, puisse être transmise.
Il faut s'assurer que cette force peut être absorbée par la structure adjacente dans le projet spécifique.

L'ancrage doit au moins pouvoir transmettre la **résistance des composants** selon le tableau ci-après. C'est généralement possible avec des chevilles chimiques courantes, aux conditions suivantes:
- Façade en béton de qualité C25/30
- Tige d'ancrage **A4-70** offrant une profondeur de **70 mm** (M8), **100 mm** (M10/M12)
- Ancrage composite avec mortier époxy à injection haute performance ou résine vinylester-uréthane

Nous vous assistons volontiers pour le **conseil** technique ou en cas de question sur **l'ancrage approprié** de nos produits.

Spacers are dimensioned such that the **maximum force F** applied to the head of the spacer perpendicularly to its axis can be accommodated. At the project level, it must be assured that this force can be handled by the structure in which it is embedded.

The anchorage must be able to transfer at least the **component resistance** as per the table below. As a rule, this is possible with commercially available composite anchors under the following conditions:
- Concrete façade quality C25/30
- Anchor rod **A4-70** with an embedment depth of **70 mm** (M8), **100 mm** (M10/M12)
- Composite epoxy resin high-performance injection anchor or vinyl ester urethane mortar anchor

If you have questions or need technical **advice** concerning the **professional anchorage** of our products, we will be glad to assist.

Distanzhalter / Entretoise / Spacer	Abbildung / Illustration / Illustration	Wandabstand / Distance au mur / Wall distance	Bauteilwiderstand / Résistance des composants / Component resistance	Ankerstange für Gewinde / Tige d'ancrage pour filetage / Anchor rod for thread	Verankerung Holz / Ancrage bois / Anchoring wood	Systemeinsatz / Utilisation du système / System use			
Nr. / N° / No.		**b6**	**F_{Rd}**	**c1**	**c2**	**GreenGuide**	**GreenTrellis**	**Webnet**	**Frames**
		mm	kN	mm	mm				
30919-0100-00	1	**100**	**3**	M8		●			
30919-0100-10	2	**100**			3 × Ø 5,2	●			
30897-0100-10	3	**100**	**4,5**	M10			●	●	●
30897-0150-10	4	**150**	**4,5**	M10			●	●	●
30897-0200-10	5	**200**	**4,5**	M12			●	●	●
30897-0100-00	6	**100**	**12**	3 × M8				●	
30897-0150-00	7	**150**	**12**	3 × M10				●	
30897-0200-00	8	**200**	**12**	3 × M12				●	

■ **Adaptive Systemlösungen**
■ **Solutions de systèmes adaptatifs**
■ **Adaptive system solutions**

■ **GreenSolutions** bietet Ihnen anpassungsfähige Systemlösungen, die modular aufgebaut und beliebig erweiterbar sind.

■ **Die modulare Bauweise** der Kletterhilfen ermöglicht sowohl ein partielles wie auch grossflächiges Begrünen von Gebäuden und Lebensräumen.

■ **Die unterschiedlichen Designs** berücksichtigen die gestalterischen, botanischen und funktionellen Anforderungen.

■ **GreenSolutions** vous offre des solutions intégrées adaptatives, modulaires et librement extensibles.

■ **La construction modulaire** des supports permet de réaliser des végétalisations partielles ou de grande étendue pour les bâtiments et les habitats.

■ **Les différents designs** respectent toutes les exigences conceptuelles, botaniques et fonctionnelles.

■ **GreenSolutions** offer integrated adaptable solutions, based on modular design and expandable.

■ **The modular design** of training systems allows both partial and large-area greening of buildings and living spaces.

■ **The individual designs** reflect conceptual, botanical, and functional requirements.

■ **Informationen zu Bauteilen**
■ **Informations sur les composants**
■ **Information on components**

■ **Werkstoffe**
Wenn nicht anders gekennzeichnet, bestehen die Bauteile aus den Edelstahl-Werkstoffgruppen **AISI 316** und **AISI 316L.** Die hohe Korrosionsbeständigkeit der Werkstoffe ermöglicht eine wartungsarme und hohe Lebensdauer.

- **AISI 316**
  EN 10088-3 1.4401 (X5CrNiMo17-12-2)
- **AISI 316L**
  EN 10088-3 1.4404 (X2CrNiMo17-12-2)

■ **Matériaux**
Sauf indication contraire, les composants sont en acier inoxydable des groupes **AISI 316** et **AISI 316L.** La haute résistance à la corrosion des matériaux assure une longue durée de vie avec un minimum d'entretien.

- **AISI 316**
  EN 10088-3 1.4401 (X5CrNiMo17-12-2)
- **AISI 316L**
  EN 10088-3 1.4404 (X2CrNiMo17-12-2)

■ **Materials**
Unless otherwise indicated, the components are made of **AISI 316** and **AISI 316L** stainless steel material groups. The high corrosion resistance of the materials assures longevity and low maintenance.

- **AISI 316**
  EN 10088-3 1.4401 (X5CrNiMo17-12-2)
- **AISI 316L**
  EN 10088-3 1.4404 (X2CrNiMo17-12-2)

■ Distanzhalter
■ Entretoises
■ Spacers

■ Seile und Endverbindungen, fertige Seilfiguren
■ Câbles et embouts terminaux, assemblages de câbles
■ Ropes and end connectors, rope styles

■ Seilhalter
■ Serres-câbles
■ Rope clamps

■ Seilkreuze
■ Serres-câbles à croix
■ Rope cross clamps

■ Traversen
■ Poutrelles
■ Cross bars

■ Drahtseilnetz Webnet
■ Filet de câble Webnet
■ Webnet wire rope net

■ Gabelhalter
■ Connecteurs de chape
■ Clevis holders

■ Webnet-Rahmen
■ Cadres Webnet
■ Webnet Frames

■ Säulenbegrünung
■ Végétalisation de colonnes
■ Column greening

■ **Kombinationsmöglichkeiten**
Bauteile aus **G2** können je nach Anforderungen beliebig kombiniert werden.
Auch die Programme **Basic** und **Webnet** eignen sich als Ranksysteme für die Begrünung und erweitern das **G2**-Programm mit weiteren Seildurchmessern und Komponenten.

Jakob®-Kataloge: jakob.com

■ **Possibilités de combinaisons**
Les composants **G2** peuvent être combinés librement en fonction des exigences.
Les programmes **Basic** et **Webnet** peuvent aussi servir comme supports de végétalisation et enrichissent le programme **G2** avec des divers composants et sections de câble.

Catalogues Jakob®: jakob.com

■ **Possible combinations**
Depending on the requirements, **G2** components are interchangeable.
The **Basic** and **Webnet** programs are also suitable for training applications in greening projects and expand the **G2** program with further rope diameters and components.

Jakob® catalogs: jakob.com

Jakob® Rope Systems

Technische Änderungen bleiben vorbehalten
Sous réserve de modifications techniques
Technical data subject to change

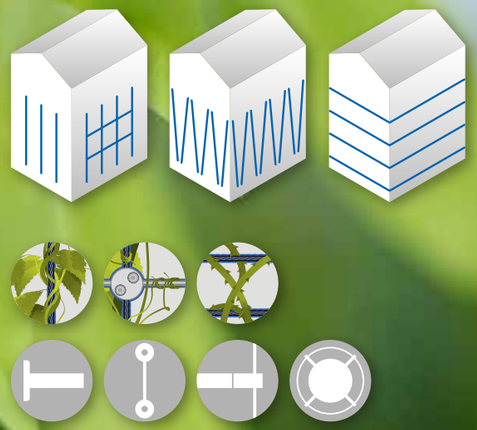

GreenGuide

GreenTrellis
Webnet
Webnet Frames

- **GreenGuide, das elegante Rankgerüst mit viel Gestaltungsfreiheit.** Leichte Bauweise und bestechend im Design. Für alle Kletterpflanzen und Wuchsformen einsetzbar.
- **GreenGuide est un treillage élégant offrant une grande liberté de conception,** une construction allégée et un design séduisant. Utilisable pour toutes les espèces de plantes grimpantes.
- **GreenGuide, the elegant training structure with flexible design options.** Lightweight construction, impressive design. Can be deployed for all climber plants and growth types.

Systemaufbau GreenGuide
Structure du système GreenGuide
System configuration GreenGuide

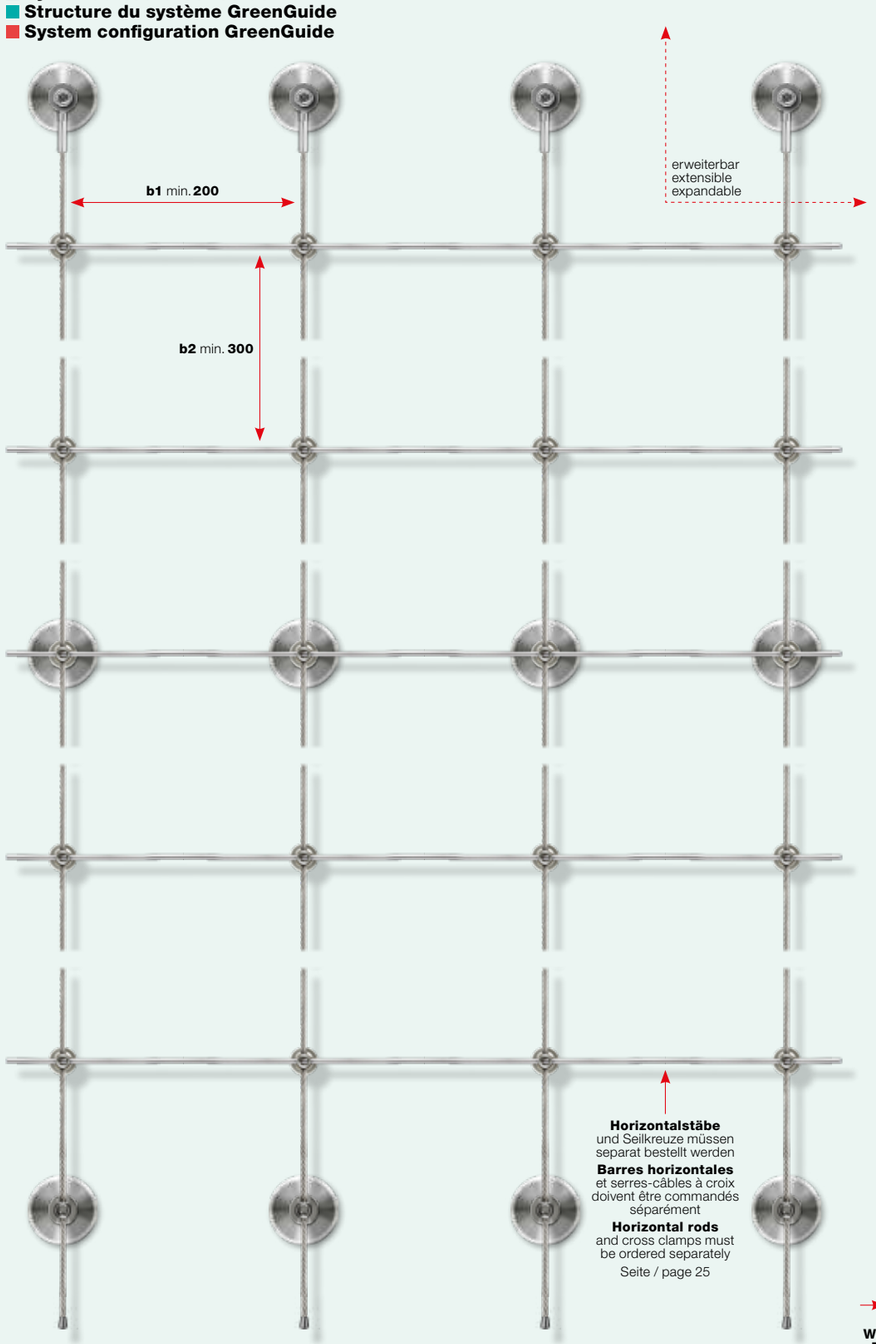

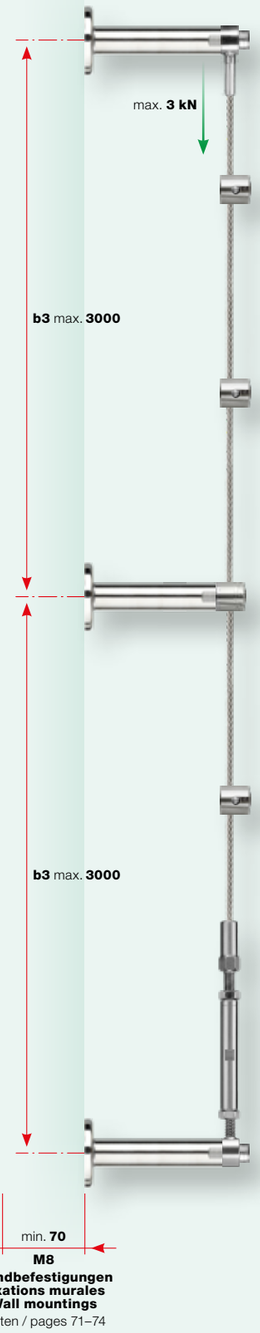

Planung und Montage
- Berechnungsgrundlagen siehe Seiten 14/15
- **Befestigung auf Beton** mit Verbundankerstange M8 (Verankerungstiefe 70 mm)
- **Reduzierte Tragfähigkeit** auf anderem Baugrund als Beton
- **b1 × b2: Rastergrössen** min. 200 × 300 mm
- **b3:** maximal empfohlene **Seillänge**
- **Montageanleitung:** jakob.com

Planification et installation
- Bases de calcul voir pages 14/15
- **Fixation sur béton** avec tige d'ancrage M8 (profondeur d'ancrage 70 mm)
- **Capacité portante réduite** sur une fondation autre que le béton
- **b1 × b2: tailles de grille** min. 200 × 300 mm
- **b3: longueur du câble** max. recommandée
- **Instructions de montage:** jakob.com

Planning and assembly
- Calculation basis see pages 14/15
- **Mounting on concrete** with composite anchor rod M8 (embedment depth 70 mm)
- **Reduced load capacity** on substrates other than concrete
- **b1 × b2: grid sizes** min. 200 × 300 mm
- **b3:** recommended maximum **rope length**
- **Assembly instructions:** jakob.com

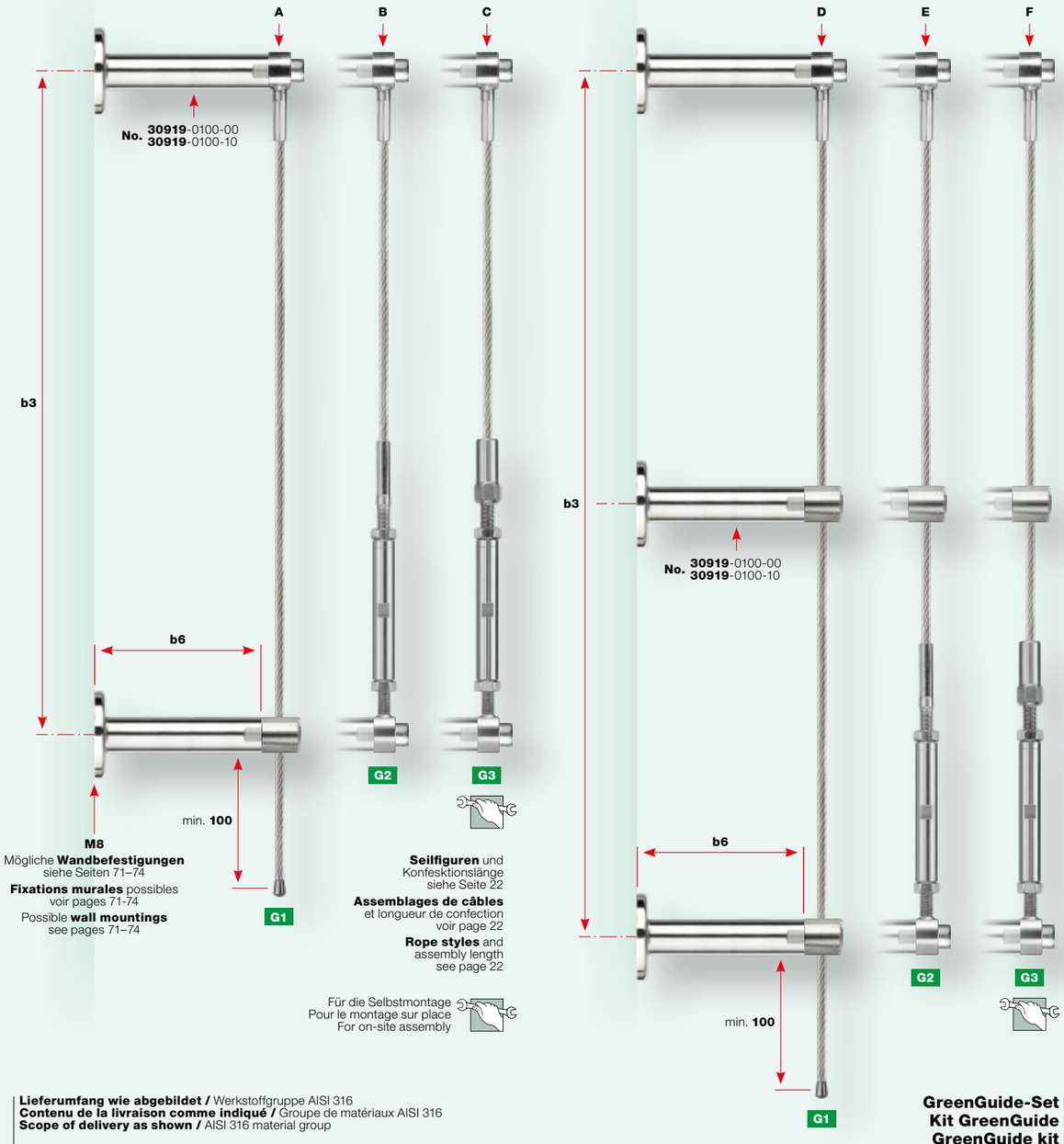

Lieferumfang wie abgebildet / Werkstoffgruppe AISI 316
Contenu de la livraison comme indiqué / Groupe de matériaux AISI 316
Scope of delivery as shown / AISI 316 material group

GreenGuide-Set
Kit GreenGuide
GreenGuide kit

Enthält Distanzhalter mit Innengewinden Contient des entretoises avec filetages intérieurs Contains spacer with internal threads	Enthält Distanzhalter mit Senkbohrungen Contient des entretoises avec trous fraisés Contains spacer with countersunk holes	Anzahl Distanzhalter Nombre d'entretoises Number of spacers	Seilfigur Assemblage de câble Rope style	Gewinde Filetage Thread	Abbildung Illustration Illustration	Wandabstand Distance au mur Wall distance	Maximal empfohlene Konfektionslänge Longueur de confection max. recommandée Recommended maximum assembly length	Spannweg Course Range	
Nr. / N° / No.	**Nr. / N° / No.**		∅	**a**		**b6**	max. **b3**	+	−
			4 mm			mm	mm	mm	mm
20841-2001-3100	**20841**-2001-3100-10	2	**G1**		**A**	100	3000		
20841-2002-3100	**20841**-2002-3100-10	2	**G2**	**M8**	**B**	100	3000	8	24
20841-2003-3100	**20841**-2003-3100-10	2	**G3**	**M8**	**C**	100	3000	8	24
20841-3001-6100	**20841**-3001-6100-10	3	**G1**		**D**	100	6000		
20841-3002-6100	**20841**-3002-6100-10	3	**G2**	**M8**	**E**	100	6000	8	24
20841-3003-6100	**20841**-3003-6100-10	3	**G3**	**M8**	**F**	100	6000	8	24

∅ 4 mm

Seilfiguren GreenGuide: Seil **Nr.** **10820**-0400 im Preis nicht inbegriffen
AssemblagesGreenGuide: Câble **N°** **10820**-0400 non compris dans le prix
Rope styles GreenGuide: Rope **No.** **10820**-0400 not included in price

Werkstoffgruppe AISI 316
Groupe de matériaux AISI 316
AISI 316 material group

Seilfiguren GreenGuide
Assemblages de câbles GreenGuide
Rope styles GreenGuide

Nr. / N° / No.	Seil / Câble / Rope ∅	Gewinde / Filetage / Thread a	Seilfigur / Assemblage de câble / Rope style	Konfektionslänge / Longueur de confection / Assembly length b	Abmessungen / Dimensions / Dimensions ∅ d1	∅ d2	∅ d3	k	Spannweg / Course / Range ⊕	⊖
	mm			mm	mm	mm	mm	mm	mm	mm
20811-0001	**4**		**G1**	variabel / variable	8,5	7	20	12		
20811-0002-01	**4**	**M8**	**G2**	variabel / variable	8,5	8	20	12	8	24
20811-0003-00	**4**	**M8**	**G3**	variabel / variable	8,5	7	20	12	8	24

∅ 4 mm **M8** verschraubt / vissé / screwed **LT2**

Konfektionslänge **b**
Longueur de confection **b**
Assembly length **b**

Seil **Nr. 10820**-0400 im Preis nicht inbegriffen
Câble **N° 10820**-0400 non compris dans le prix
Rope **No. 10820**-0400 not included in price

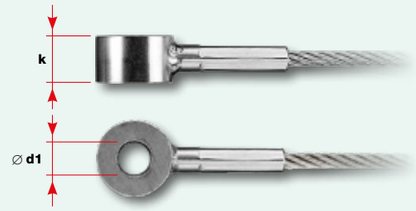

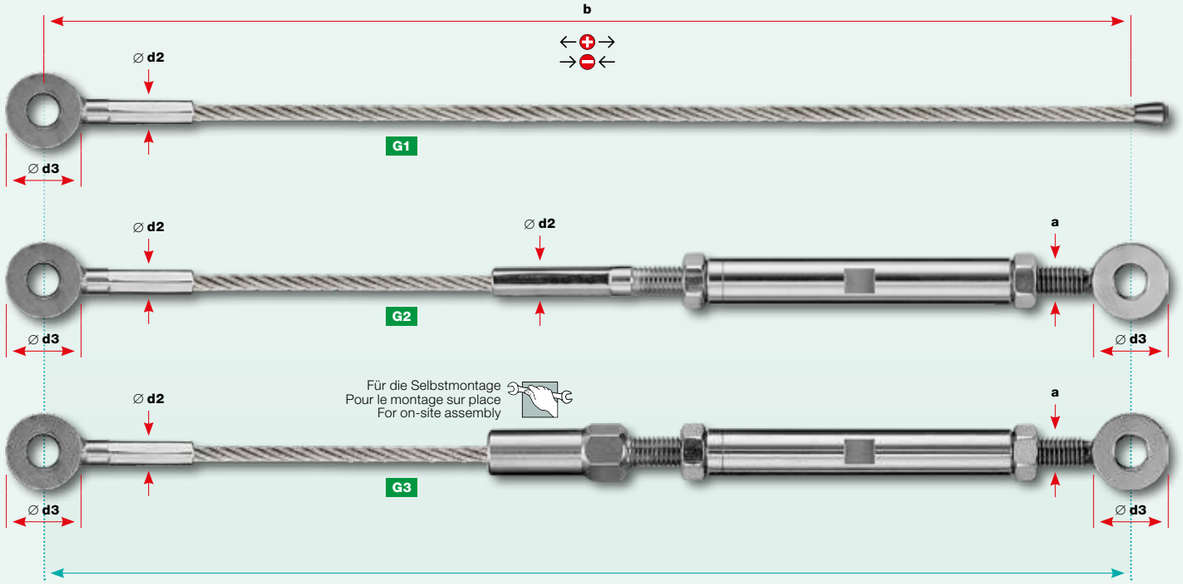

b Konfektionslänge / Longueur de confection / Assembly length

Werkstoffgruppe AISI 316
Groupe de matériaux AISI 316
AISI 316 material group

Distanzhalter GreenGuide
Entretoise GreenGuide
Spacer GreenGuide

Nr. / N° / No.	Innengewinde / Filetage intérieur / Internal thread	Senkbohrungen / Trous fraisés / Countersunk holes Nr. / N° / No.	Wandabstand / Distance au mur / Wall distance b6	a	Abmessungen / Dimensions / Dimensions c1	c2	∅ d1	∅ d2	∅ d4	∅ d5	k	sw
			mm		mm	mm	mm	mm	mm	mm	mm	mm
30919-0100-00			**100**	M8	24	29	50	20			6	18
		30919-0100-10	**100**	M8	24		50	20	34	5,2	6	

M8

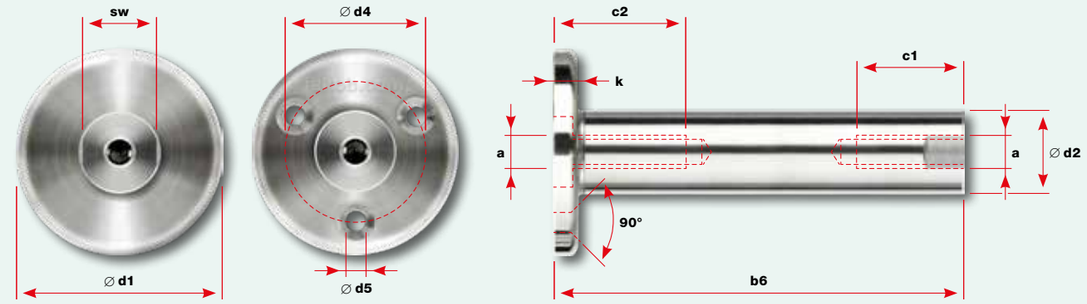

Werkstoffgruppe AISI 316
Groupe de matériaux AISI 316
AISI 316 material group

Distanzscheiben GreenGuide
Rondelle d'écartement GreenGuide
Spacer washer GreenGuide

Nr. / N° / No.	Abmessungen / Dimensions / Dimensions ∅ d2	∅ d6	k
	mm	mm	mm
30922-0800-04	20	8,5	4
30922-0800-06	20	8,5	6
30922-0800-08	20	8,5	8
30922-0800-10	20	8,5	10
30922-0800-12	20	8,5	12

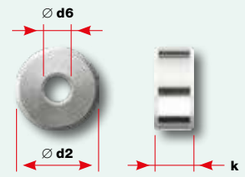

Werkstoffgruppe AISI 316
Groupe de matériaux AISI 316
AISI 316 material group

Seilführung GreenGuide
Guide-câble GreenGuide
Rope guide GreenGuide

Nr. / N° / No.	Seil Câble Rope ∅	Gewinde Filetage Thread a1	a2	Abmessungen Dimensions Dimensions b1	b2	c	∅ d	sw
	mm			mm	mm	mm	mm	mm
30920-0400-07	**4**	**M8**	**M12**	22	10	20	20	6

∅ **4 mm** **M8/12**

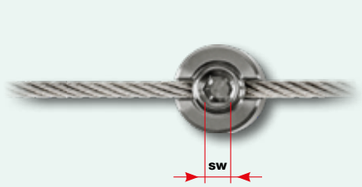

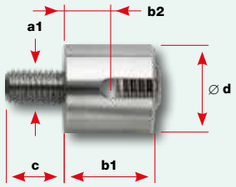

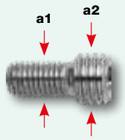

Werkstoffgruppe AISI 316
Groupe de matériaux AISI 316
AISI 316 material group

Seilkreuz GreenGuide
Serre-câble à croix GreenGuide
Cross clamp GreenGuide

Nr. / N° / No.	Seil Câble Rope ∅	Gewinde Filetage Thread a1	a2	Abmessungen Dimensions Dimensions b1	b2	c	∅ d	sw
	mm			mm	mm	mm	mm	mm
30858-0400-04	**4**	**M8**	**M12**	25	10	20	20	6

∅ **4 mm** **M8/12**

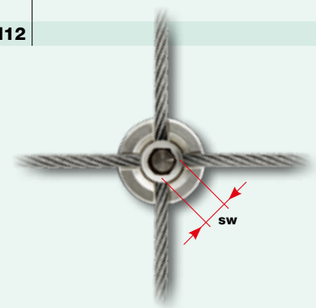

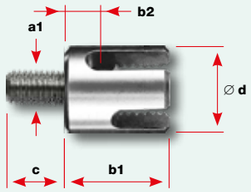

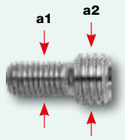

Werkstoffgruppe AISI 316
Groupe de matériaux AISI 316
AISI 316 material group
A4-70

Gewindeadapter GreenGuide
Adaptateur fileté GreenGuide
Threaded adapter GreenGuide

Nr. / N° / No.	Gewinde Filetage Thread a1	a2	Abmessungen Dimensions Dimensions c1	c2	sw
			mm	mm	mm
30882-0812-020	**M8**	**M12**	20	8	6

M8/12

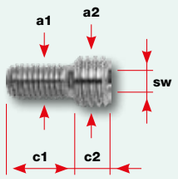

Die korrekte Montage hat der Anwender selbstverantwortlich zu prüfen.
Festigkeit und zulässige Belastung sind von den Fachleuten zu bestimmen.
Montageanleitung: jakob.com

L'utilisateur est responsable **du montage correct.**
Résistance et charges admissibles à déterminer par les experts.
Instructions de montage: jakob.com

The user is responsible for choosing **the correct assembly method.**
Strength and permissible loads are to be determined by the experts.
Assembly instructions: jakob.com

Polyethylen HD, grau
Polyéthylène HD, gris
Polyethylene HD, gray

Seilkreuz Kunststoff
Serre-câble à croix en plastique
Cross clamp, plastic

Nr. / N° / No.	Seil Câble Rope ∅	Gewinde Filetage Thread	Abmessungen Dimensions Dimensions b	∅ d	sw
	mm		mm	mm	mm
30920-0400-02	**4**	**M4**	15,5	25	3

∅ **4 mm** **M4**

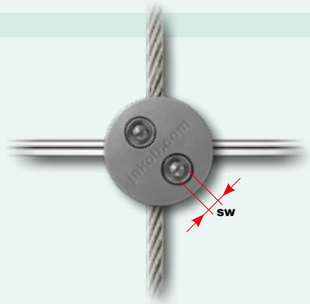

Werkstoffgruppe AISI 316
Groupe de matériaux AISI 316
AISI 316 material group

Seilkreuz
Serre-câble à croix
Cross clamp

Nr. / N° / No.	Seil Câble Rope ∅	Gewinde Filetage Thread a	Abmessungen Dimensions Dimensions b1	b2	∅ d	sw
	mm		mm	mm	mm	mm
30858-0400	**4**	**M12**	21	7	20	6

∅ **4 mm** **M12**

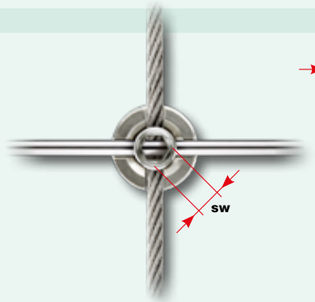

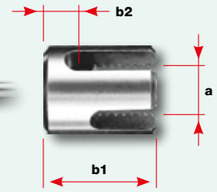

Werkstoffgruppe AISI 316
Groupe de matériaux AISI 316
AISI 316 material group

Horizontalstab
Barre horizontale
Horizontal rod

Nr. / N° / No.	Stab Barre Rod ∅ d	Variabel Variable Variable b
	mm	mm
30922-0400-00	**3,7**	variabel / variable (max. 2500)
20800-1002	**3,7**	Schnittzuschlag / Frais de coupe / Costs for cut
30922-0400-30		Verbindungshülse für Horizontalstab / Douille de connexion pour barre horizontale / Connecting sleeve for horizontal rod

∅ **3,7 mm**

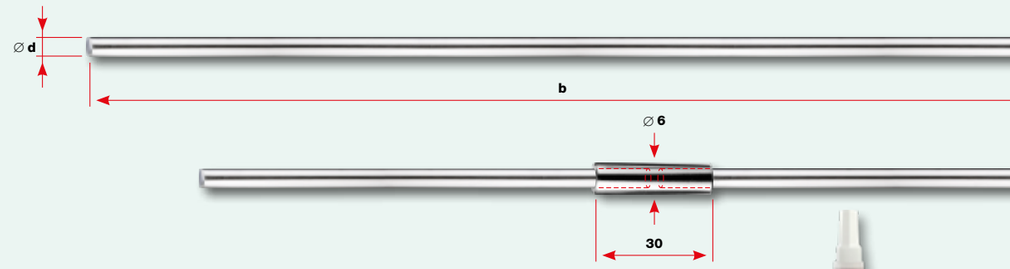

No. **30922**-0400-30 Verbindungshülse
Douille de connexion
Connecting sleeve
No. **30879**-0003 Spezialklebstoff Loctite 603
Colle spéciale Loctite 603
Loctite 603 special adhesive
Seite / page 73

Jakob® Rope Systems

Technische Änderungen bleiben vorbehalten
Sous réserve de modifications techniques
Technical data subject to change

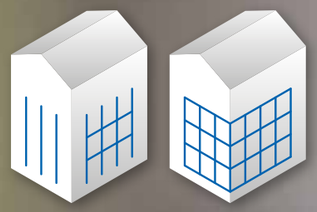

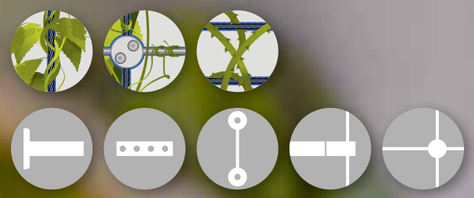

GreenGuide
GreenTrellis
Webnet
Webnet Frames

- **GreenTrellis, das modulare Rankgerüst**
  Ideal für partielle und grossflächige Begrünungen.
  Einfach in der Planung und der Installation.
- **GreenTrellis, le treillage modulaire**
  L'idéal pour planifier et réaliser des végétalisations partielles et de grande étendue.
- **GreenTrellis, the modular training structure**
  Ideal for partial and large-scale greening.
  Easy to plan and install.

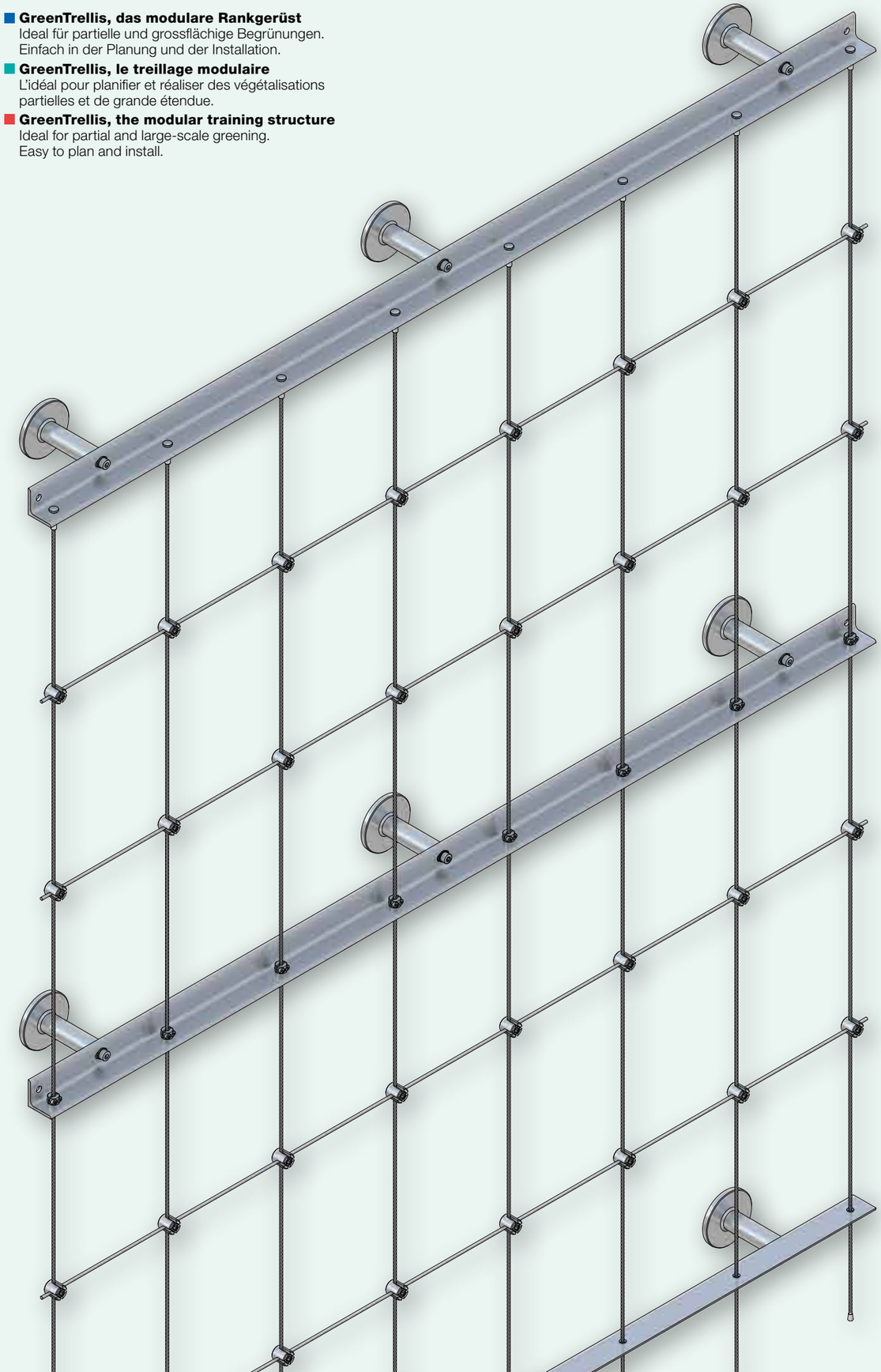

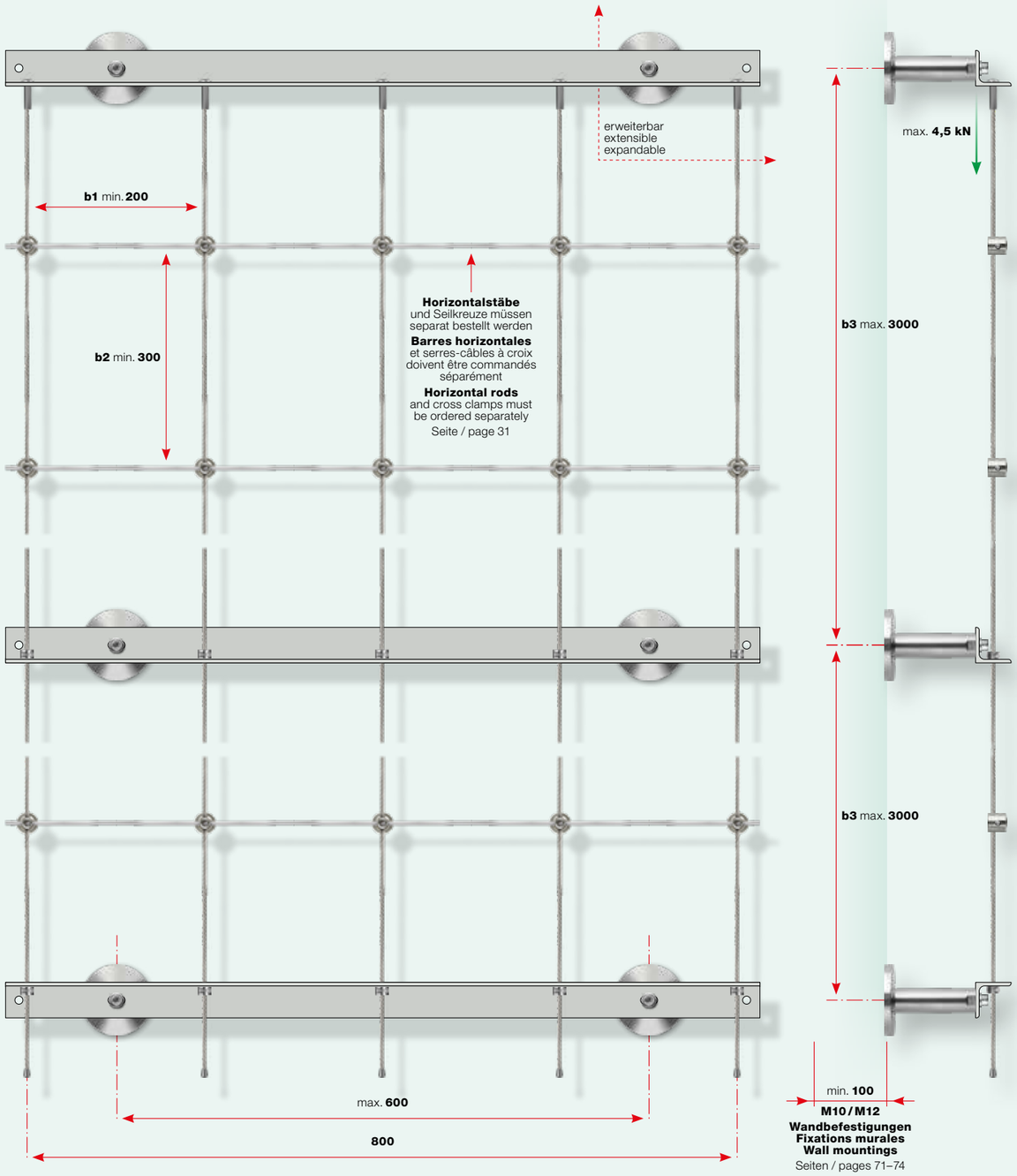

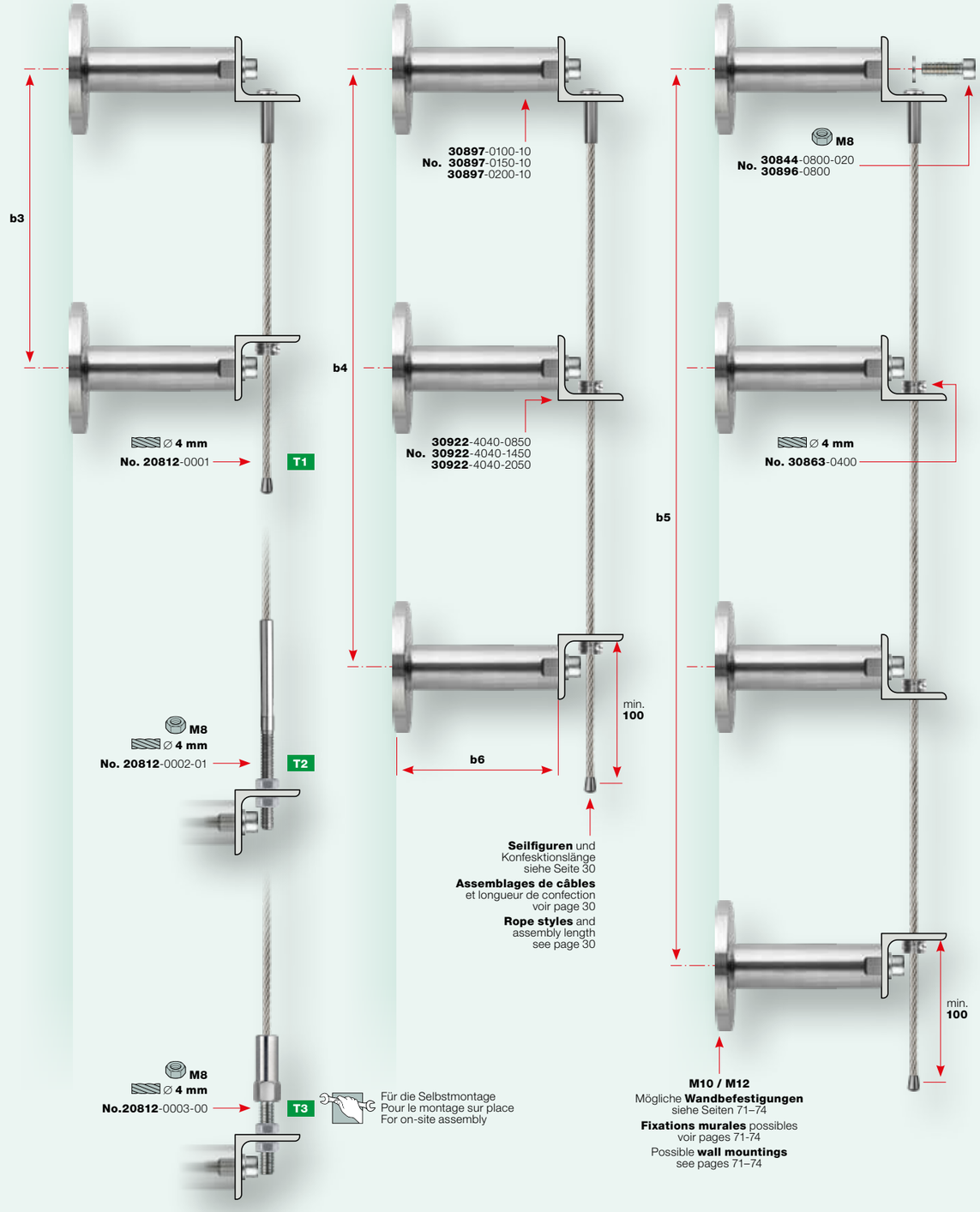

Planung und Montage
- Berechnungsgrundlagen siehe Seiten 14/15
- **Befestigung auf Beton** mit Verbundankerstange M10/M12 (Verankerungstiefe 100 mm)
- **Reduzierte Tragfähigkeit** auf anderem Baugrund als Beton
- **b1 × b2: Rastergrössen** min. 200 × 300 mm
- **b3:** maximal empfohlene **Seillänge**

Montageanleitung: jakob.com

Planification et installation
- Bases de calcul voir pages 14/15
- **Fixation sur béton** avec tige d'ancrage M10/M12 (profondeur d'ancrage 100 mm)
- **Capacité portante réduite** sur une fondation autre que le béton
- **b1 × b2: tailles de grille** min. 200 × 300 mm
- **b3: longueur du câble** max. recommandée

Instructions de montage: jakob.com

Planning and assembly
- Calculation basis see pages 14/15
- **Mounting on concrete** with composite anchor rod M10/M12 (embedment depth 100 mm)
- **Reduced load capacity** on substrates other than concrete
- **b1 × b2: grid sizes** min. 200 × 300 mm
- **b3:** recommended maximum **rope length**

Assembly instructions: jakob.com

Seilfiguren und Konfektionslänge siehe Seite 30
GreenTrellis Set siehe Seite 35

Assemblages de câbles et longueur de confection voir page 30
Set GreenTrellis voir page 35

Rope styles and assembly length see page 30
GreenTrellis Kit see page 35

Seillängen / Wandabstände
Longueurs de câble / Distances au mur
Rope lengths / wall distances

Maximal empfohlene Seillänge Longueur du câble max. recommandée Recommended maximum rope length			Mögliche Wandabstände Distances au mur possibles Possible wall distances
max. **b3**	max. **b4**	max. **b5**	**b6**
mm	mm	mm	mm
3000	6000	9000	100 / 150 / 200
3000	6000	9000	100 / 150 / 200
3000	6000	9000	100 / 150 / 200

Werkstoffgruppe AISI 316
Groupe de matériaux AISI 316
AISI 316 material group

Seilfiguren GreenTrellis
Assemblages de câbles GreenTrellis
Rope styles GreenTrellis

Nr. / N° / No.	Seil / Câble / Rope ∅	Gewinde / Filetage / Thread a	Seilfigur / Assemblage de câble / Rope style	Konfektionslänge / Longueur de confection / Assembly length b	Abmessungen / Dimensions / Dimensions c	∅ d1	∅ d2
	mm			mm	mm	mm	mm
20812-0001	**4**		**T1**	variabel / variable		7	
20812-0002-01	**4**	**M8**	**T2**	variabel / variable	30	7	8
20812-0003-00	**4**	**M8**	**T3**	variabel / variable	30	7	

∅ **4 mm** **M8** verschraubt / vissé / screwed **LT2**

Konfektionslänge **b**
Longueur de confection **b**
Assembly length **b**

Seil Câble Rope **Nr. 10820**-0400 im Preis nicht inbegriffen
N° 10820-0400 non compris dans le prix
No. 10820-0400 not included in price

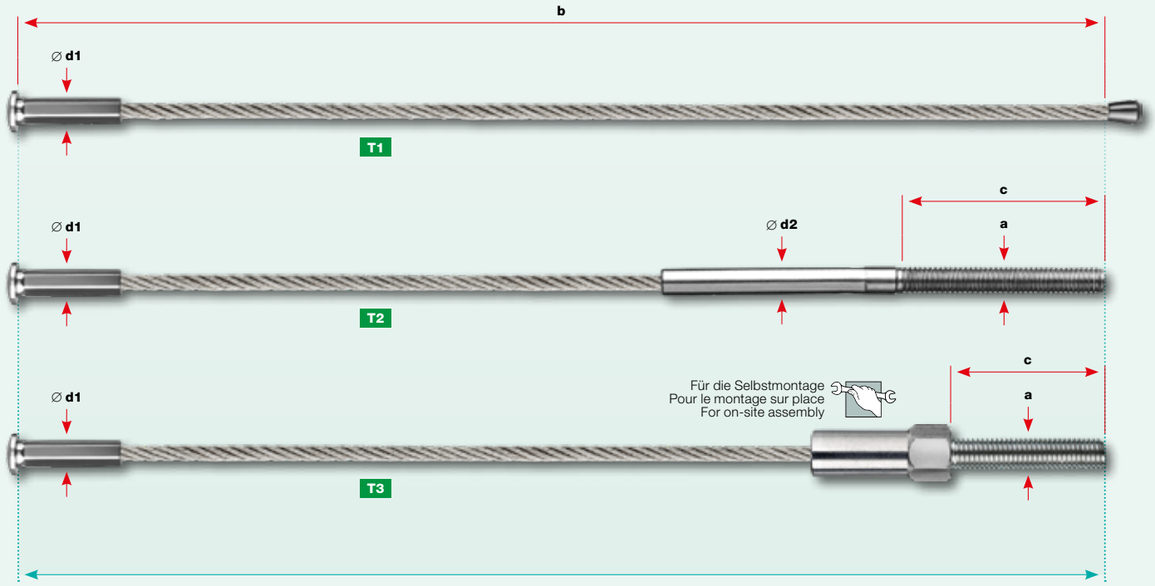

b Konfektionslänge / Longueur de confection / Assembly length

Für die Selbstmontage / Werkstoffgruppe AISI 316
Pour le montage sur place / Groupe de matériaux AISI 316
For on-site assembly / AISI 316 material group

Klemmring leicht
Anneau de serrage léger
Clamp ring light

Nr. / N° / No.	Seil / Câble / Rope ∅	Gewinde / Filetage / Thread a	Charakteristische Rutschkraft / Force de glissement caractéristique / Characteristic slip force max. kN	min. kN	Abmessungen / Dimensions / Dimensions b	∅ d	sw
	mm		(kN × 102 = kp)	(kN × 102 = kp)	mm	mm	mm
30863-0400	**4**	**M4**	3,78	0,76	10	15	3

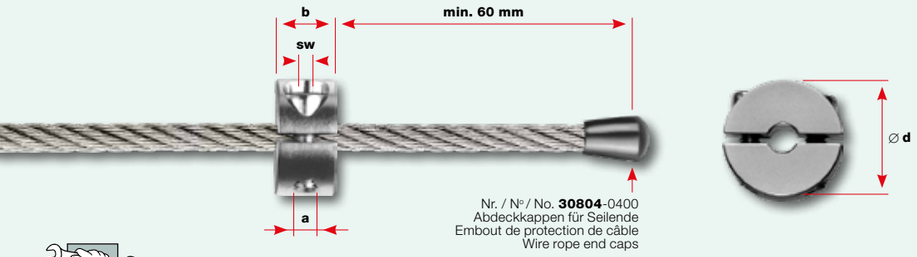

Nr. / N° / No. **30804**-0400
Abdeckkappen für Seilende
Embout de protection de câble
Wire rope end caps

∅ **4 mm**

■ **Die korrekte Montage** hat der Anwender selbstverantwortlich zu prüfen.
■ **Montageanleitung:** jakob.com

■ L'utilisateur est responsable **du montage correct.**
■ **Instructions de montage:** jakob.com

■ The user is responsible for choosing **the correct assembly method.**
■ **Assembly instructions:** jakob.com

Polyethylen HD, grau
Polyéthylène HD, gris
Polyethylene HD, gray

Seilkreuz Kunststoff
Serre-câble à croix en plastique
Cross clamp, plastic

Nr. / N° / No.	Seil / Câble / Rope ∅	Gewinde / Filetage / Thread	Abmessungen / Dimensions / Dimensions b	∅ d	sw
	mm		mm	mm	mm
30920-0400-02	**4**	**M4**	15,5	25	3

∅ **4 mm** **M4**

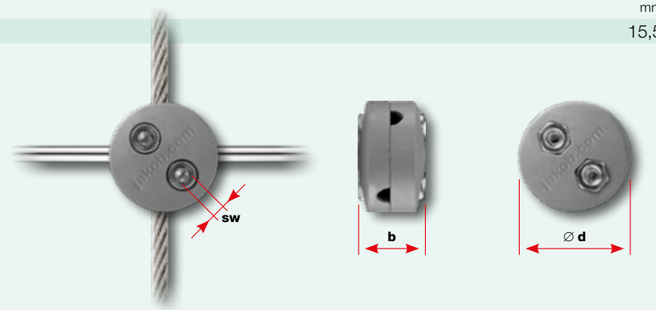

Werkstoffgruppe AISI 316
Groupe de matériaux AISI 316
AISI 316 material group

Seilkreuz
Serre-câble à croix
Cross clamp

Nr. / N° / No.	Seil / Câble / Rope ∅	Gewinde / Filetage / Thread a	Abmessungen / Dimensions / Dimensions b1	b2	∅ d	sw
	mm		mm	mm	mm	mm
30858-0400	**4**	**M12**	21	7	20	6

∅ **4 mm** **M12**

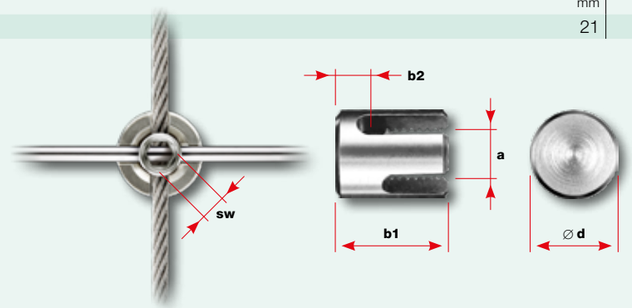

Werkstoffgruppe AISI 316
Groupe de matériaux AISI 316
AISI 316 material group

Horizontalstab
Barre horizontale
Horizontal rod

Nr. / N° / No.	Stab / Barre / Rod ∅ d	Abmessungen / Dimensions / Dimensions b
	mm	mm
30922-0400-00-0850	**3,7**	850
30922-0400-00-1450	**3,7**	1450
30922-0400-00-2050	**3,7**	2050
30922-0400-00	**3,7**	variabel / variable (max. 2500)
20800-1002	**3,7**	Schnittzuschlag / Frais de coupe / Costs for cut
30922-0400-30		Verbindungshülse für Horizontalstab / Douille de connexion pour barre horizontale / Connecting sleeve for horizontal rod

∅ **3,7 mm**

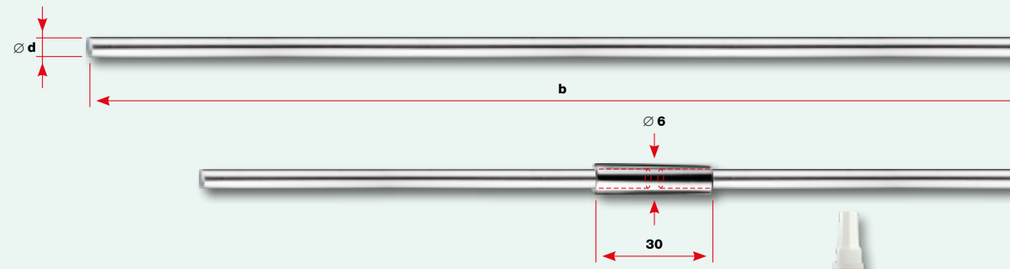

No. **30922**-0400-30 Verbindungshülse
Douille de connexion
Connecting sleeve

No. **30879**-0003 Spezialklebstoff Loctite 603
Colle spéciale Loctite 603
Loctite 603 special adhesive

Seite / page 73

Werkstoffgruppe AISI 316
Groupe de matériaux AISI 316
AISI 316 material group

Distanzhalter GreenTrellis
Entretoise GreenTrellis
Spacer GreenTrellis

Gewinde rechtsgängig Filetage pas à droite Right-hand thread	Wandabstand Distance au mur Wall distance							Abmessungen Dimensions Dimensions	
Nr. / N° / No.	**b6**	**a1**	**a2**	**c**	**∅ d1**	**∅ d2**	**k**	**sw**	
	mm			mm	mm	mm	mm	mm	
30897-0100-10	**100**	M8	M10	12	80	26,9	8	24	
30897-0150-10	**150**	M8	M10	12	90	26,9	8	24	
30897-0200-10	**200**	M8	M12	12	80	26,9	8	24	

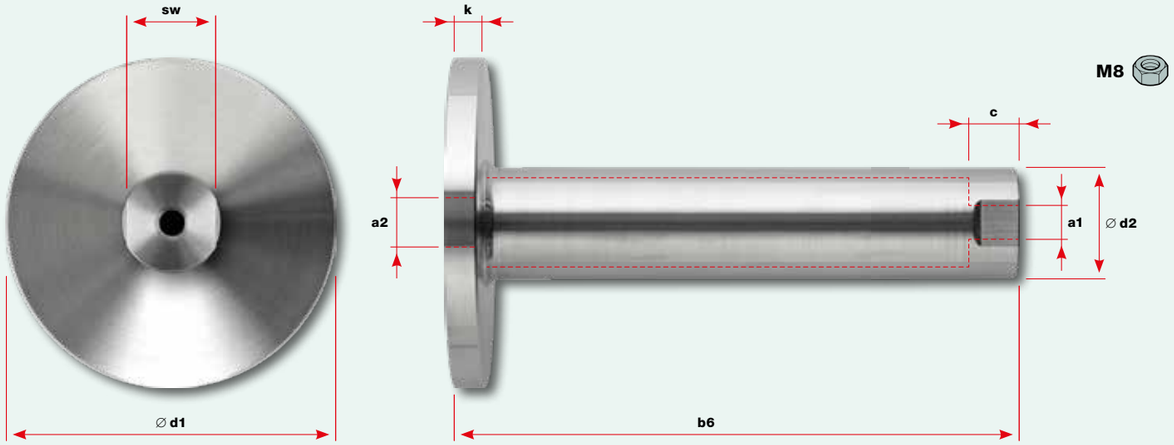

Werkstoffgruppe AISI 316
Groupe de matériaux AISI 316
AISI 316 material group

Winkelprofil GreenTrellis
Profil angulaire GreenTrellis
Angle section GreenTrellis

	Winkelprofil Profil angulaire Angle section	Anzahl Bohrungen für Seile Nombre de perçages pour câbles Number of drillings for ropes	Seilabstand Écartement des câbles Rope spacing	Abmessungen Dimensions Dimensions	
Nr. / N° / No.			**S**	**b1**	**b2**
	mm		mm	mm	mm
30922-4040-0850	**40 × 40 × 4**	**5**	200	800	850
30922-4040-1450	**40 × 40 × 4**	**8**	200	1400	1450
30922-4040-2050	**40 × 40 × 4**	**11**	200	2000	2050

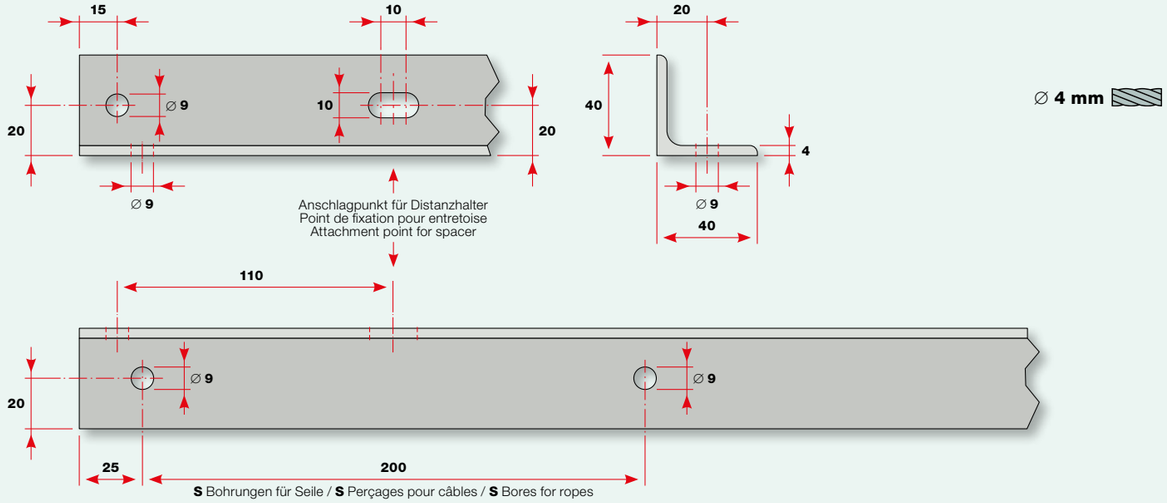

Nr. / N° / No. 30922-4040-0850

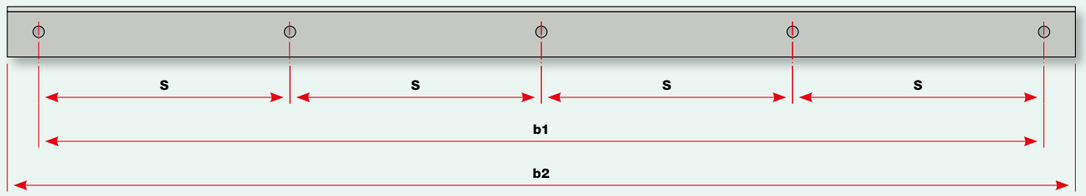

Werkstoffgruppe AISI 316
Groupe de matériaux AISI 316
AISI 316 material group

Verbindungsstück GreenTrellis
Raccord GreenTrellis
Section connector GreenTrellis

	Winkelprofil Profil angulaire Angle section	Anzahl Bohrungen für Seile Nombre de perçages pour câbles Number of bores for ropes	Seilabstand Écartement des câbles Rope spacing	Abmessungen Dimensions Dimensions
Nr. / N° / No.			**S**	**b2**
	mm		mm	mm
30922-4040-0350	**40 × 40 × 4**	**1**	200	350

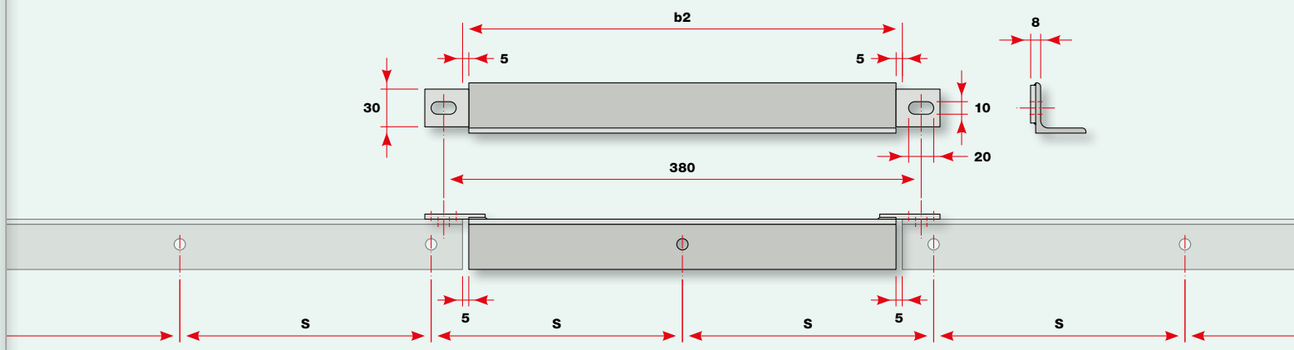

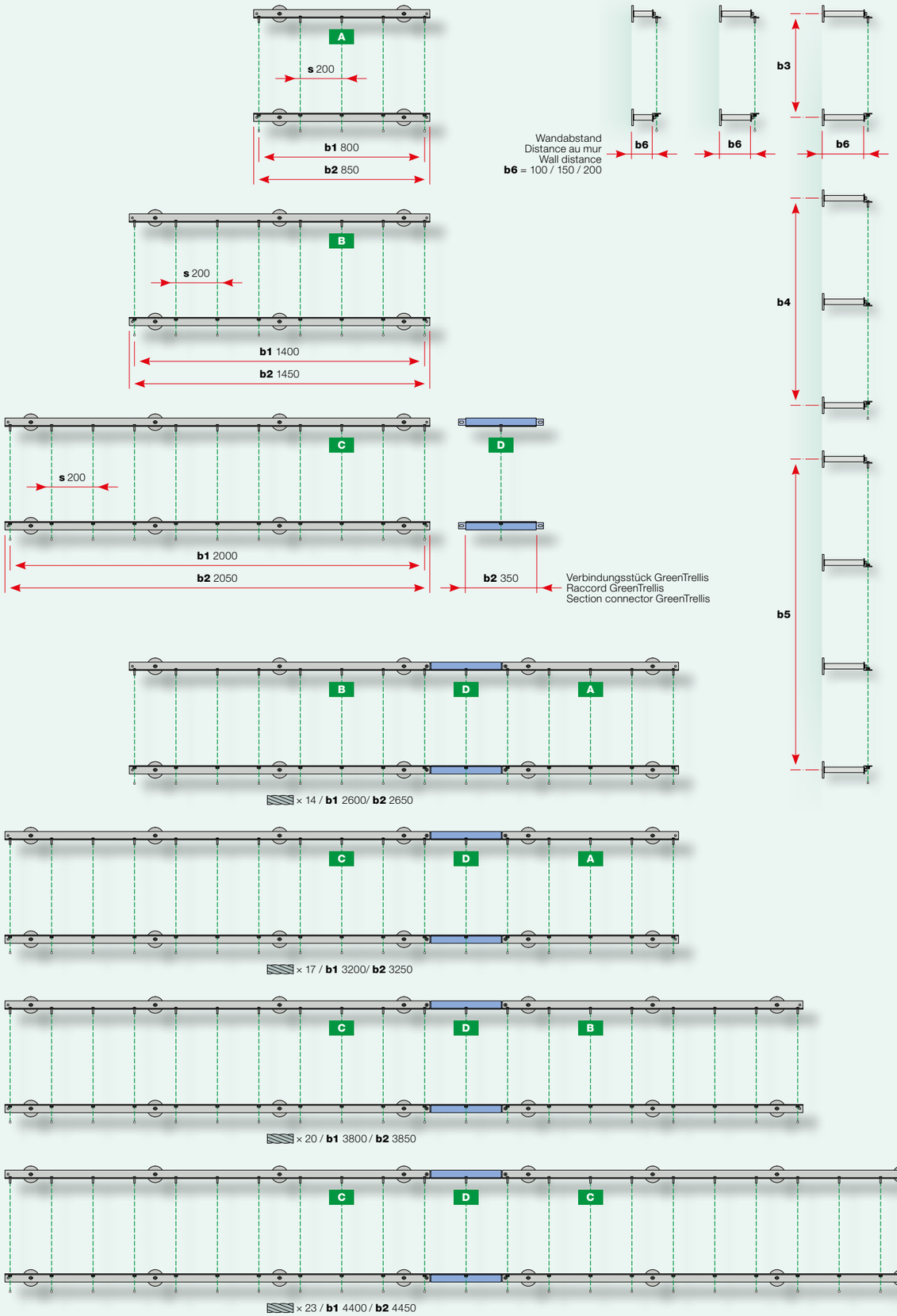

Werkstoffgruppe AISI 316
Groupe de matériaux AISI 316
AISI 316 material group

GreenTrellis bis 9 Meter Bauhöhe – Set
GreenTrellis jusqu'à 9 mètres de hauteur – Kit
GreenTrellis up to 9 meters height – Kit

Bis **3 Meter** Bauhöhe Jusqu'à **3 mètres** de hauteur Up to **3 meters** height	Bis **6 Meter** Bauhöhe Jusqu'à **6 mètres** de hauteur Up to **6 meters** height	Bis **9 Meter** Bauhöhe Jusqu'à **9 mètres** de hauteur Up to **9 meters** height	Abbildung Illustration Illustration	Wandabstand Distance au mur Wall distance	Wandanschluss Connexion murale Wall connection	Anzahl Seile Nombre de câbles Number of ropes	Seil Câble Rope	Abmessungen Dimensions Dimensions	
b3: Nr. / N° / No.	**b4: Nr. / N° / No.**	**b5: Nr. / N° / No.**		**b6**			∅	**b1**	**b2**
				mm			mm	mm	mm
20842-0850-3100-5	**20842**-0850-6100-5	**20842**-0850-9100-5	**A**	**100**	M10	5	4	800	850
20842-0850-3150-5	**20842**-0850-6150-5	**20842**-0850-9150-5	**A**	**150**	M10	5	4	800	850
20842-0850-3200-5	**20842**-0850-6200-5	**20842**-0850-9200-5	**A**	**200**	M12	5	4	800	850
20842-1450-3100-8	**20842**-1450-6100-8	**20842**-1450-9100-8	**B**	**100**	M10	8	4	1400	1450
20842-1450-3150-8	**20842**-1450-6150-8	**20842**-1450-9150-8	**B**	**150**	M10	8	4	1400	1450
20842-1450-3200-8	**20842**-1450-6200-8	**20842**-1450-9200-8	**B**	**200**	M12	8	4	1400	1450
20842-2050-3100-11	**20842**-2050-6100-11	**20842**-2050-9100-11	**C**	**100**	M10	11	4	2000	2050
20842-2050-3150-11	**20842**-2050-6150-11	**20842**-2050-9150-11	**C**	**150**	M10	11	4	2000	2050
20842-2050-3200-11	**20842**-2050-6200-11	**20842**-2050-9200-11	**C**	**200**	M12	11	4	2000	2050
20842-0350-3000-1	**20842**-0350-6000-1	**20842**-0350-9000-1	**D**			1	4		350

Seilfigur / Assemblage de câble / Rope style **GreenTrellis T1 No. 20812**-0001 **T1**

Seilfigur / Assemblage de câble / Rope style **GreenTrellis T2 No. 20812**-0002-01 **T2**

Seilfigur / Assemblage de câble / Rope style **GreenTrellis T3 No. 20812**-0003-00 **T3**

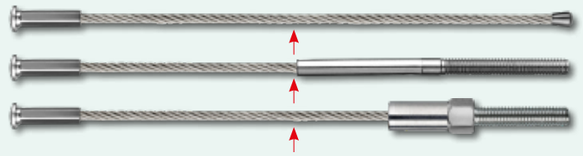

Mehr Informationen /
Plus d'informations / More information
Seite / page 30

Lieferumfang
- **Distanzhalter** GreenTrellis
- **Winkelprofile** GreenTrellis
- **Schrauben und Muttern** für die Montage der Winkelprofile

Nicht enthalten (frei wählbar)
- **Seilfiguren** GreenTrellis T1 / T2 / T3 (Seite 30)
- **Horizontalstäbe** (Seite 31)
- **Seilkreuze** (Seite 31)
- **Klemmringe leicht** für die Seile (Seite 30)
- Material für **Wandbefestigung** (Seiten 71–74)

Montageanleitung: jakob.com

Contenu de la livraison
- **Entretoises** GreenTrellis
- **Profils angulaires** GreenTrellis
- **Visses et écrous** pour le montage des profils angulaires

Non inclus (sélection libre)
- **Assemblages de câbles** GreenTrellis T1 / T2 / T3 (page 30)
- **Barres horizontales** (page 31)
- **Serres-câbles à croix** (page 31)
- **Anneaux de serrage légers** pour les câbles (page 30)
- Matériel pour la **fixation murale** (voir pages 71-74)

Instructions de montage: jakob.com

Delivery content
- **Spacers** GreenTrellis
- **Angle sections** GreenTrellis
- **Screws and nuts** for the assembly of the angle sections

Not included (freely selectable)
- **Rope styles** GreenTrellis T1 / T2 / T3 (page 30)
- **Horizontal rods** (page 31)
- **Cross clamps** (page 31)
- **Clamp rings light** for the ropes (page 30)
- Material for **wall mounting** (see pages 71–74)

Assembly instructions: jakob.com

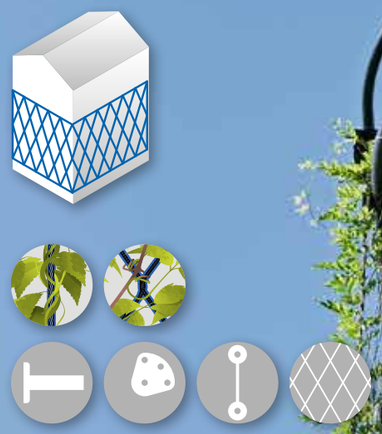

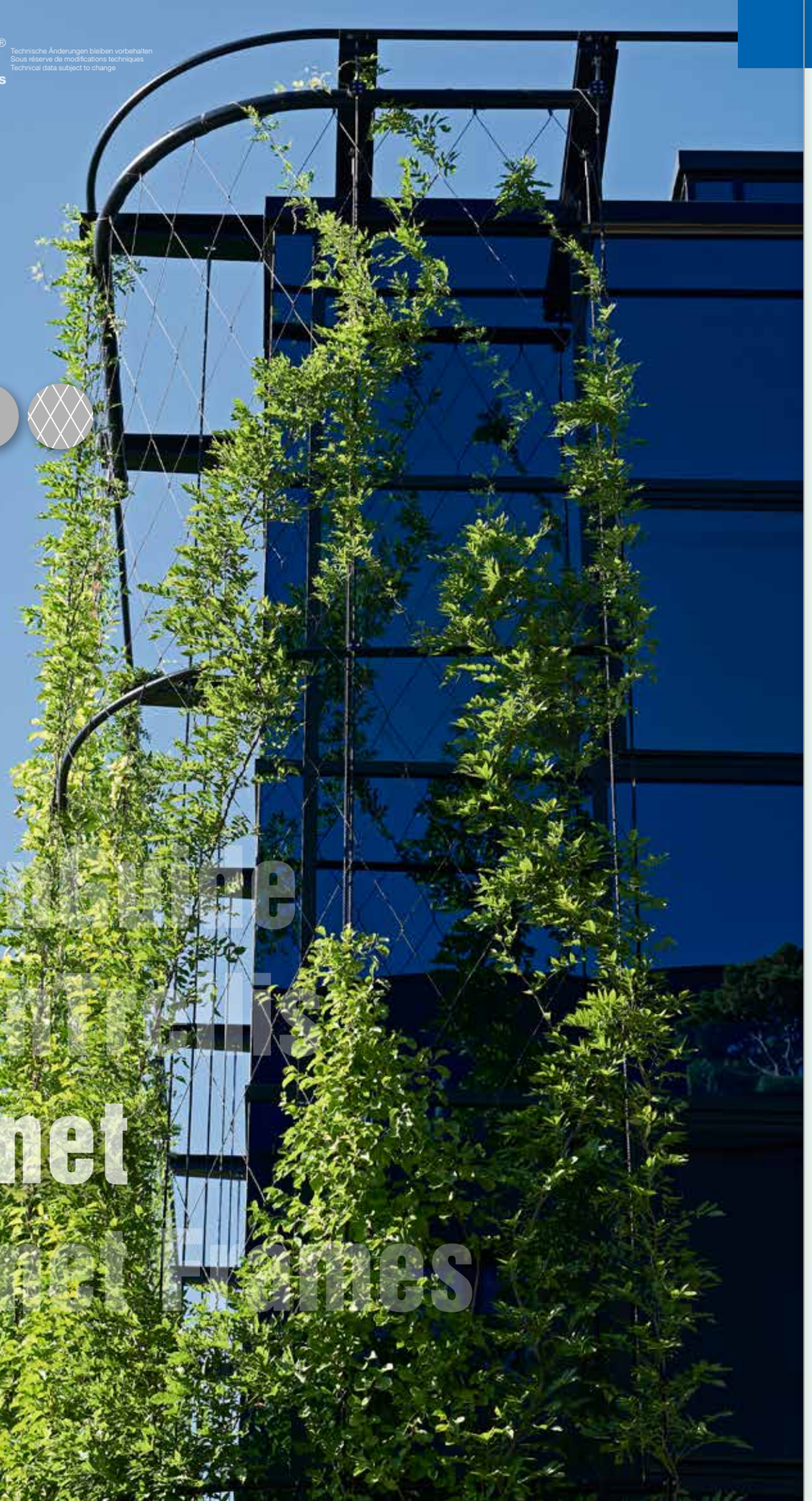

Webnet

- **Webnet als Rankgerüst – die architektonisch elegante Lösung für grossflächige Anwendungen.**
  Bestechend im Design und wirtschaftlich in der Umsetzung.
- **Webnet comme treillage – solution architecturale élégante pour applications de grande étendue.**
  Design séduisant, réalisation économique.
- **Webnet as a training structure – the architecturally elegant solution for large-area applications.**
  Impressively designed, cost-effectively implemented.

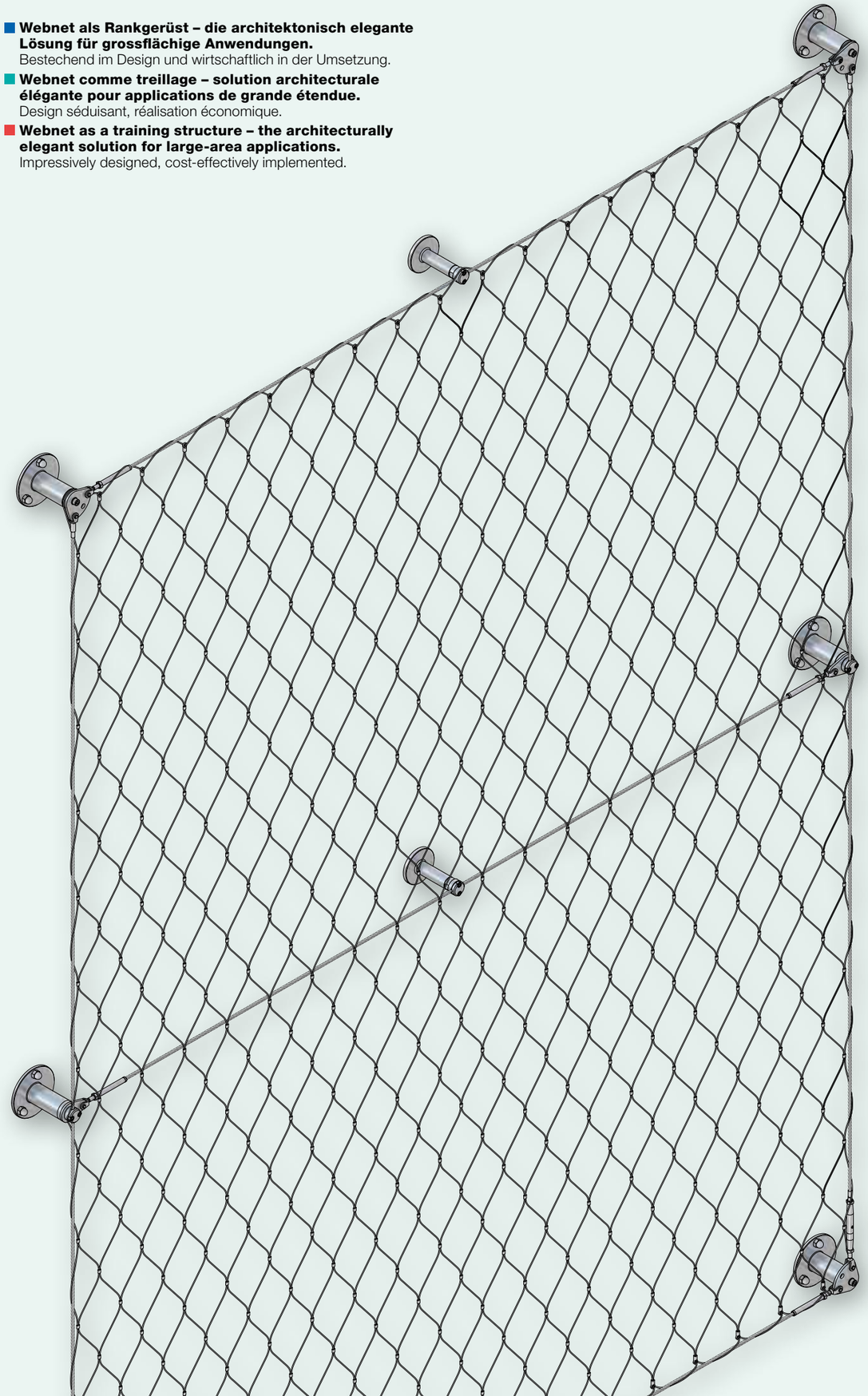

Systemaufbau Webnet
Structure du système Webnet
System configuration Webnet

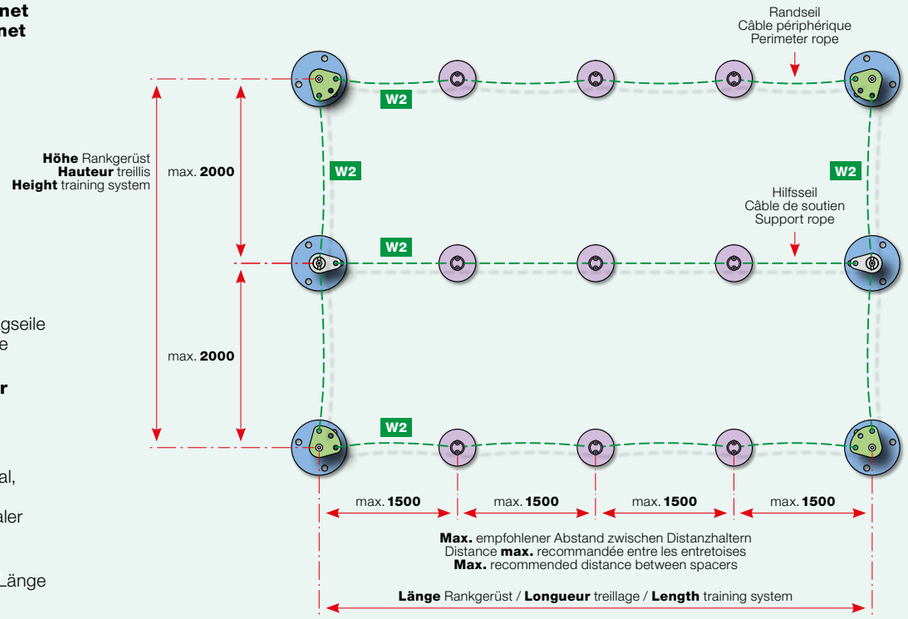

Wahl der Distanzhalter
- Distanzhalter Webnet für alle **Befestigungspunkte** der Tragseile
- Distanzhalter GreenTrellis für alle **Abstützungen** der Tragseile

Abstände der Distanzhalter
Vertikal maximal **2000 mmm,** horizontal maximal **1500 mm**

Anordnung der Tragseile
- **Randseil** horizontal und vertikal, maximale Länge **9000 mm**
- **2000 mm** maximaler horizontaler Abstand für die **Hilfsseile**

Feldgrösse
Der Raster ist in der Höhe und Länge beliebig erweiterbar.

Freiformen
Nicht rechteckige Formen sind mit wenigen zusätzlichen Sonderbauteilen machbar.

Montageanleitung: jakob.com

Choix des entretoises
- Entretoise Webnet pour tous les **points d'attache** des câbles de suspension
- Entretoise GreenTrellis pour tous les **supports** des câbles de suspension

Écartement des entretoises
Maximum vertical **2000 mmm,** maximum horizontal **1500 mm**

Disposition des câbles de suspension
- **Câble périphérique** horizontal et vertical, longueur maximale **9000 mm**
- **2000 mm** de distance horizontale maximale pour les **câbles de soutien**

Dimensions du panneau
La grille dimensionnelle peut être étendue en longueur et en hauteur.

Géométrie libre
Des formes non rectangulaires peuvent être produites avec quelques composants spéciaux supplémentaires.

Instructions de montage: jakob.com

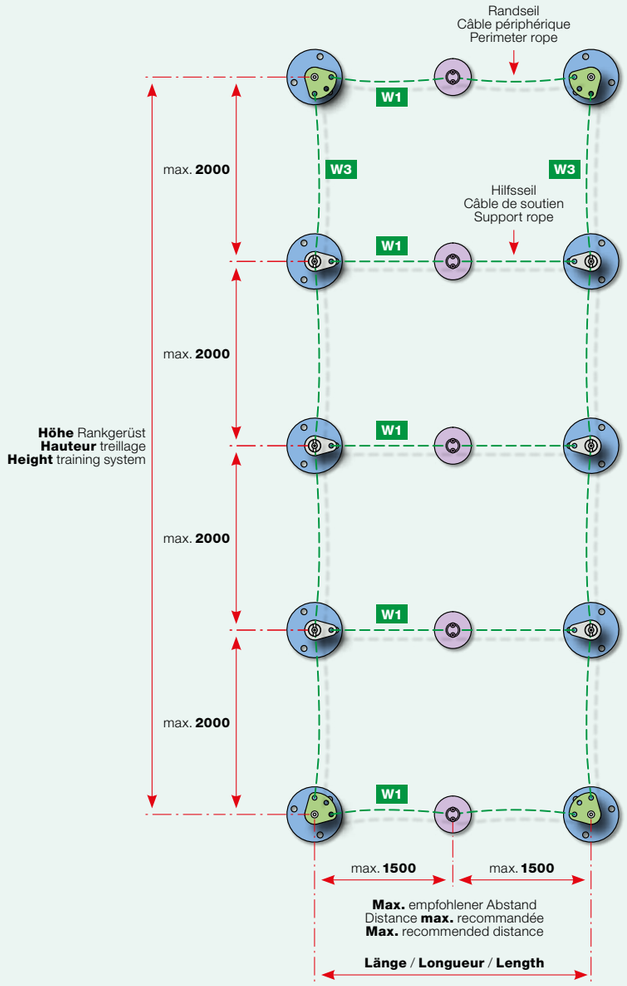

Selecting the spacers
- Spacer Webnet for all **attachment points** of the suspension ropes
- Spacer GreenTrellis for all **supports** of the suspension ropes

Distance between spacers
Vertical maximum **2'000 mmm,** horizontal maximum **1500 mm**

Layout of the suspension ropes
- **Perimeter rope** horizontal and vertical, maximum length **9'000 mm**
- **2'000 mm** maximum horizontal distance for the **support ropes**

Panel size
The length and height of the grid is arbitrarily expandable.

Free geometry
Nonrectangular shapes can be produced with a few additional special components.

Assembly instructions: jakob.com

Seilfiguren Webnet verpresst (Seiten 44/45)
Assemblages de câbles Webnet, sertis (pages 44/45)
Rope styles Webnet swaged (pages 44/45)

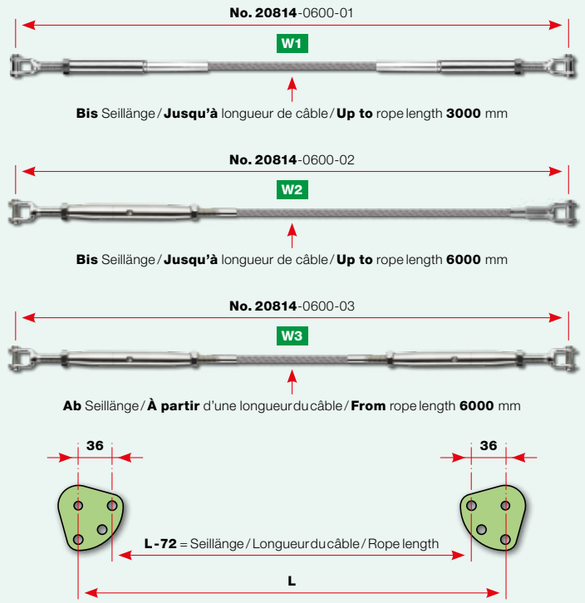

Webnet (Seite 43) **mit Randausbildung V24**
Webnet (page 43) **avec finition de bord V24**
Webnet (page 43) **with perimeter type V24**

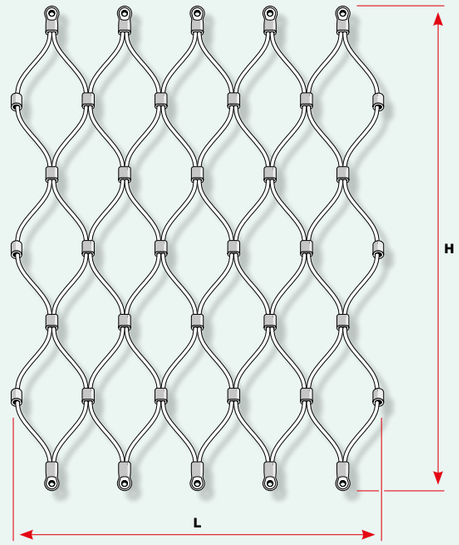

Max. empfohlene Webnet-Fläche
Surface Webnet **max.** recommandée
Max. recommended Webnet area
L × **H** = **max. 50** m²

Distanzhalter Webnet
Entretoise Webnet
Spacer Webnet
Seite / page 46

Gabelhalter
Connecteur de chape
Clevis holder
Seite / page 47

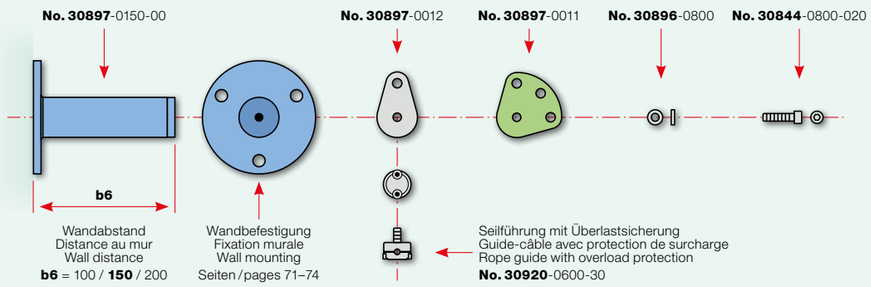

Distanzhalter GreenTrellis
Entretoise GreenTrellis
Spacer GreenTrellis
Seite / page 46

Seilführung mit Überlastsicherung
Guide-câble avec protection de surcharge
Rope guide with overload protection
Seite / page 44

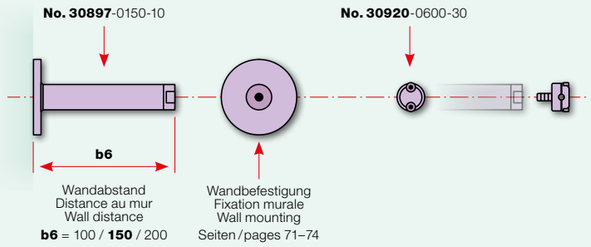

■ Grossflächiger Systemaufbau Webnet
■ Structure du système à grande échelle Webnet
■ Large system structure Webnet

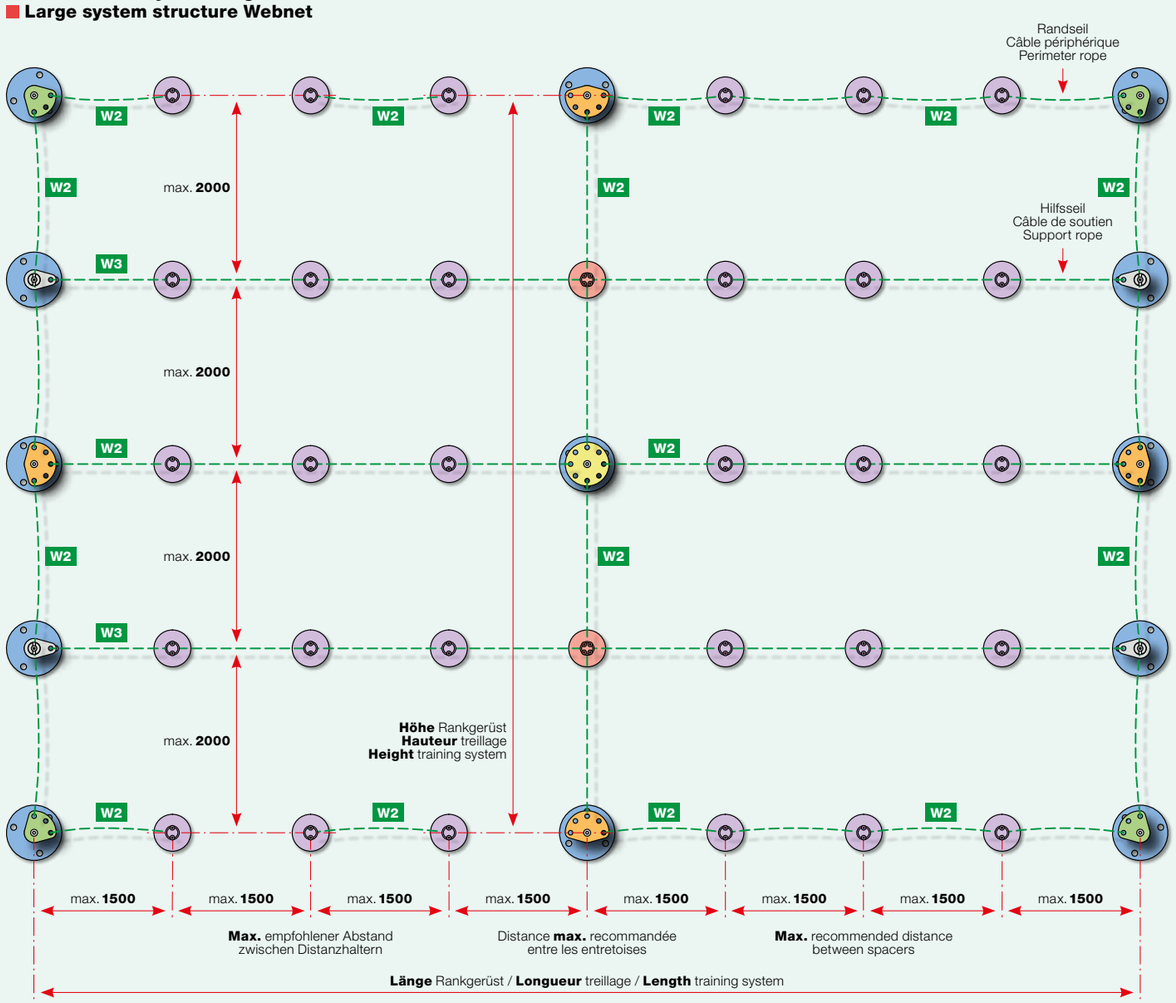

■ Planung und Montage
- Berechnungsgrundlagen siehe Seiten 14/15
- **Befestigung auf Beton**
  Verankerungstiefe:
  100 mm mit Verbundankerstange M10/M12
  70 mm mit Verbundankerstange M8
- **Reduzierte Tragfähigkeit** auf anderem Baugrund als Beton
- **Freie Spannweite der Tragseile**
  (Randseile und Hilfsseile)
  Vertikal max. 2000 mm **(W2)**
  Horizontal max. 1500 mm **(W2/W3)**
  (Durchhang Randseile: ~2 %)
- **Webnet**-Masche **stehend** mit Randausbildung **V24,** minimale Maschenweite 120 mm

■ **Montageanleitung:** jakob.com

■ Planification et installation
- Bases de calcul voir pages 14/15
- **Fixation sur béton**
  Profondeur d'ancrage:
  100 mm avec tige d'ancrage M10/M12
  70 mm avec tige d'ancrage M8
- **Capacité portante réduite** sur une fondation autre que le béton
- **Portée libre des câbles de suspension**
  (câbles périphérique et câbles de soutien)
  Vertical max. 2000 mm **(W2)**
  Horizontal max. 1500 mm **(W2/W3)**
  (fléchissement câble périphérique: ~2 %)
- Maille **Webnet verticale** avec finition de bord **V24,** dimension de maille minimale de 120 mm

■ **Instructions de montage:** jakob.com

■ Planning and assembly
- Calculation basis see pages 14/15
- **Mounting on concrete**
  Embedment depth:
  100 mm with composite anchor rod M10/M12
  70 mm with composite anchor rod M8
- **Reduced load capacity** on substrates other than concrete
- **Free span of the suspension cables**
  (perimeter ropes and support ropes)
  Vertical max. 2'000 mm **(W2)**
  Horizontal max. 1'500 mm **(W2/W3)**
  (Deflection perimeter ropes: ~2 %)
- **Webnet vertical** mesh with perimeter type **V24,** minimum mesh aperture 120 mm

■ **Assembly instructions:** jakob.com

Seilfiguren Webnet verpresst (Seiten 44/45)
Assemblages de câbles Webnet, sertis (pages 44/45)
Rope styles Webnet swaged (pages 44/45)

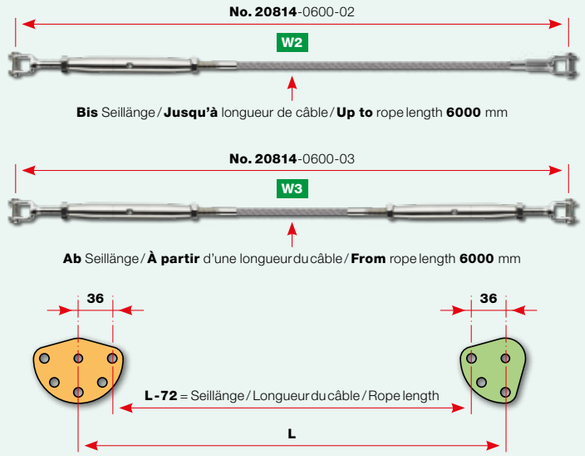

Webnet (Seite 43) **mit Randausbildung V24**
Webnet (page 43) **avec finition de bord V24**
Webnet (page 43) **with perimeter type V24**

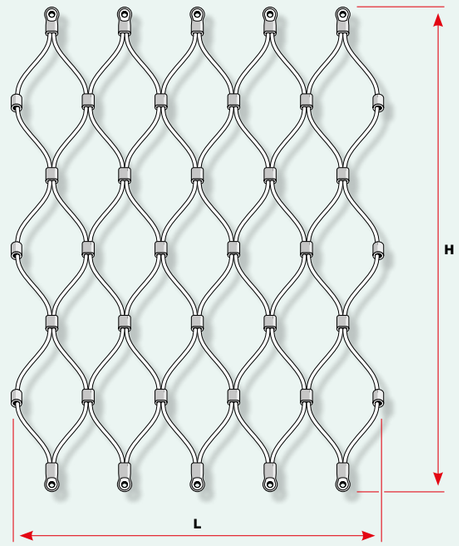

Max. empfohlene Webnet-Fläche
Surface Webnet **max.** recommandée
Max. recommended Webnet area
L × **H** = **max. 50** m²

Distanzhalter Webnet
Entretoise Webnet
Spacer Webnet
Seite / page 46

Gabelhalter
Connecteur de chape
Clevis holder
Seite / page 47

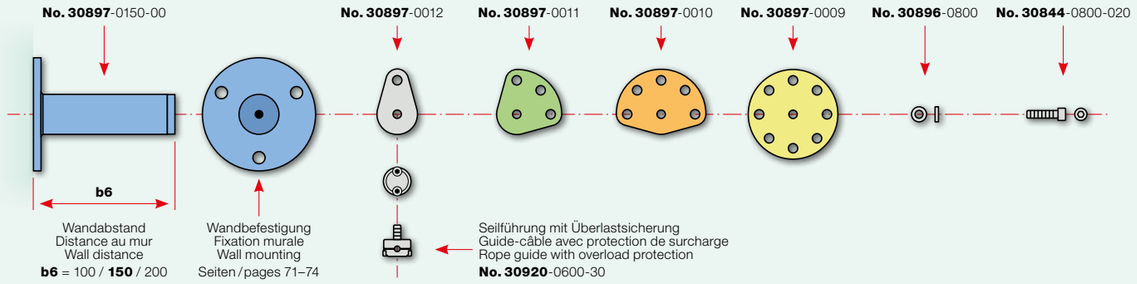

Distanzhalter GreenTrellis
Entretoise GreenTrellis
Spacer GreenTrellis
Seite / page 46

Seilführung mit Überlastsicherung
Guide-câble avec protection de surcharge
Rope guide with overload protection
Seite / page 44

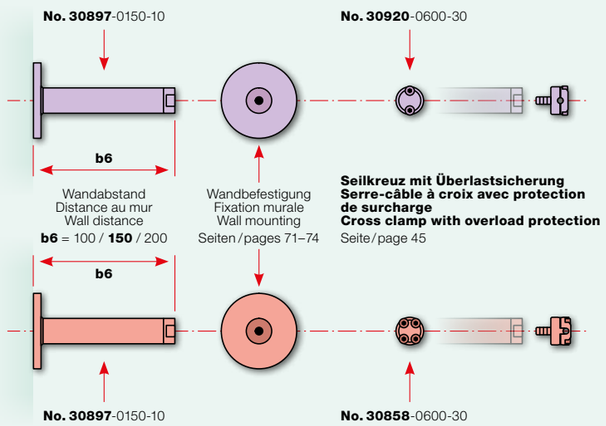

Werkstoffgruppe AISI 316
Groupe de matériaux AISI 316
AISI 316 material group

Webnet micro
Webnet micro
Webnet micro

Nr. / N° / No.	Seil / Câble / Rope ∅	Maschenweite / Dimension de maille / Mesh aperture W × H	Gewicht / Poids / Weight
	mm	mm	kg/m²
20261-0200-120	**2**	**120** × 209,78	0,37
20261-0200-160	**2**	**160** × 278,29	0,27
20261-0200-200	**2**	**200** × 348,40	0,21

∅ **2 mm**

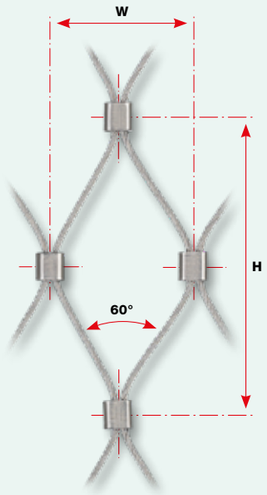

Werkstoffgruppe AISI 316
Groupe de matériaux AISI 316
AISI 316 material group

Webnet hülsenlos
Webnet sans douilles
Webnet sleeveless

Nr. / N° / No.	Seil / Câble / Rope ∅	Maschenweite / Dimension de maille / Mesh aperture W × H	Gewicht / Poids / Weight
	mm	mm	kg/m²
20260-0200-120	**2**	**120** × 207,52	0,34
20260-0200-160	**2**	**160** × 276,27	0,30
20260-0200-200	**2**	**200** × 346,80	0,25

∅ **2 mm**

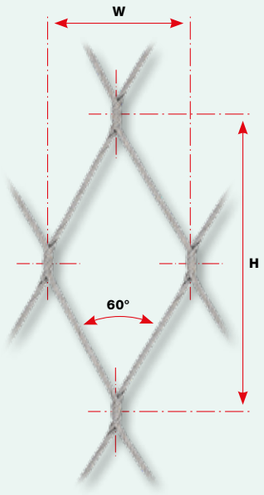

Werkstoffgruppe AISI 316
Groupe de matériaux AISI 316
AISI 316 material group

Webnet-Einbindeseil
Câble de laçage Webnet
Webnet perimeter rope

Nr. / N° / No.	Seil / Câble / Rope ∅	Mindestbruchkraft / Force de rupture minimale / Minimum breaking force	Gewicht / Poids / Weight
	mm	(kN × 102 = kp)	100 m
10820-0200	**2**	2,44	1,5

∅ **2 mm** 6×7+WC

Werkstoffgruppe AISI 316
Groupe de matériaux AISI 316
AISI 316 material group

Hülse für Einbindeseil
Douille pour câble de laçage
Sleeve for perimeter rope

Nr. / N° / No.	Für Seil / Pour câble / For rope ∅
	mm
30584-0200-10	**2**

Nylon, weiss
Nylon, blanc
Nylon, white

Kabelbinder
Attaches-câbles
Cable ties

Nr. / N° / No.	Länge / Longueur / Length
	mm
30916-0003	270

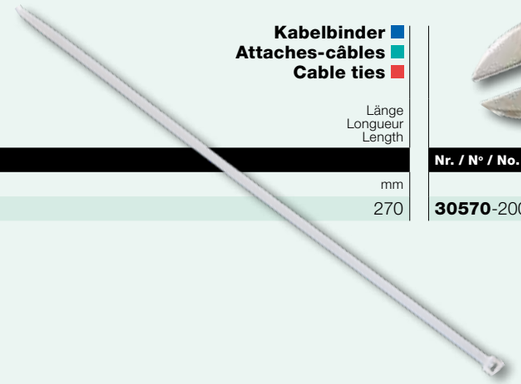

Webnet-Zange Typ 1
Pince Webnet type 1
Webnet swaging tool type 1

Nr. / N° / No.	Länge / Longueur / Length
	mm
30570-2000	300

■ **Mehr Informationen** finden Sie im Katalog Webnet N und unter **jakob.com**

■ Vous trouverez **plus d'informations** dans le catalogue Webnet N et sur **jakob.com**

■ **For more information,** consult the Webnet N catalog and **jakob.com**

Werkstoffgruppe AISI 316
Groupe de matériaux AISI 316
AISI 316 material group

Seilfiguren Webnet verpresst
Assemblages de câbles Webnet, sertis
Rope styles Webnet swaged

Gewinde links-/rechtsgängig Filetages pas à gauche/droite Right-/left-hand threads	Seil Câble Rope	Gewinde Filetage Thread	Abbildung Illustration Illustration	Konfektionslänge Longueur de confection Assembly length	Abmessungen Dimensions Dimensions					Spannweg Course Range	
Nr. / N° / No.	∅	**a**		**b**	**∅ d1**	**e**	**f**	**g**	**h**	⊕	⊖
	mm			mm	mm	mm	mm	mm	mm	mm	mm
20814-0600-01	**6**	**M8**	**W1**	variabel / variable	6	7	13	10,5	14,5	26	50
20814-0600-02	**6**	**M8**	**W2**	variabel / variable	6	7	13	10,5	14,5	26	51
20814-0600-03	**6**	**M8**	**W3**	variabel / variable	6	7	13	10,5	14,5	52	102

∅ 6 mm **M8**

Konfektionslänge **b**
Longueur de confection **b**
Assembly length **b**

Seil **Nr. 10820**-0600 im Preis nicht inbegriffen
Câble **N° 10820**-0600 non compris dans le prix
Rope **No. 10820**-0600 not included in price

Endverbindungen einzeln
Embouts terminaux simples
End connectors individual

M8
No. 30812-0600-02
No. 30811-0600-02

∅ **6** mm
No. 10820-0600

M8
No. 30881-0600-01

M8
No. 30870-0600-16

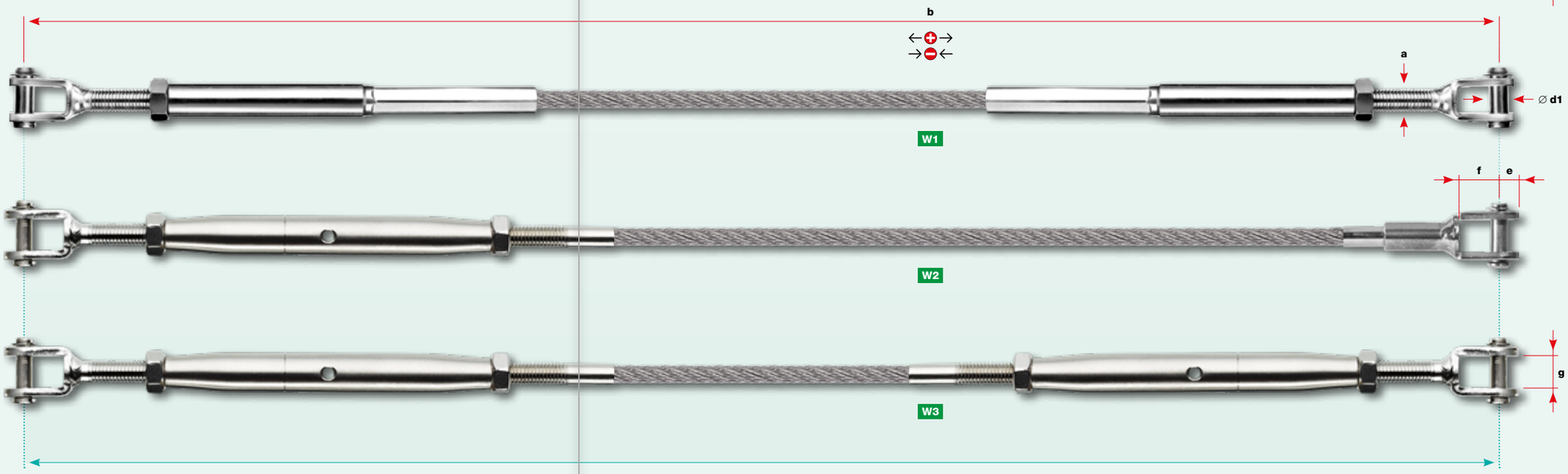

b Konfektionslänge / Longueur de confection / Assembly length

Werkstoffgruppe AISI 316
Groupe de matériaux AISI 316
AISI 316 material group

Seilführung mit Überlastsicherung
Guide-câble avec protection de surcharge
Rope guide with overload protection

	Seil Câble Rope	Gewinde Filetage Thread	Charakteristische Rutschkraft Force de glissement caractéristique Characteristic slip force		Abmessungen Dimensions Dimensions			
Nr. / N° / No.	∅	**a**	max. **kN**	min. **kN**	**b**	**c**	**∅ d**	**sw**
	mm		(kN × 102 = kp)	(kN × 102 = kp)	mm	mm	mm	mm
30920-0600-30	**6**	**M8**	8,3	1	19	14	30	5

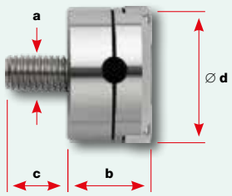

∅ 6 mm **M8/6**

Mit korrektem Anzugsmoment als Überlastsicherung einsetzbar.
Montageanleitung: jakob.com

Avec un couple de serrage correct, c'est applicable comme protection de surcharge.
Instructions de montage: jakob.com

With a correct tightening torque, it can be used as an overload protection.
Assembly instructions: jakob.com

Werkstoffgruppe AISI 316
Groupe de matériaux AISI 316
AISI 316 material group

Seilkreuz mit Überlastsicherung
Serre-câble à croix avec protection de surcharge
Cross clamp with overload protection

	Seil Câble Rope	Gewinde Filetage Thread	Charakteristische Rutschkraft Force de glissement caractéristique Characteristic slip force		Abmessungen Dimensions Dimensions			
Nr. / N° / No.	∅	**a**	max. **kN**	min. **kN**	**b**	**c**	**∅ d**	**sw**
	mm		(kN × 102 = kp)	(kN × 102 = kp)	mm	mm	mm	mm
30858-0600-30	**6**	**M8**	7,8	1,3	22	14	30	5

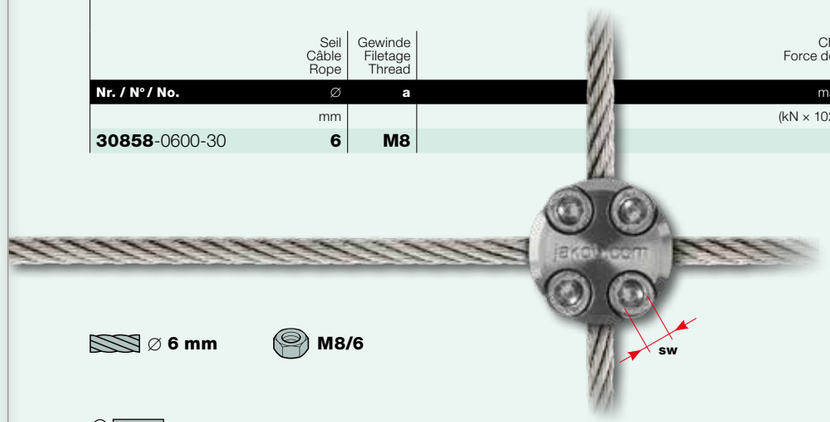

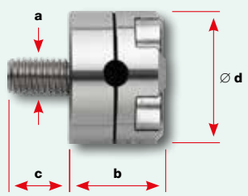

∅ 6 mm **M8/6**

Mit korrektem Anzugsmoment als Überlastsicherung einsetzbar.
Montageanleitung: jakob.com

Avec un couple de serrage correct, c'est applicable comme protection de surcharge.
Instructions de montage: jakob.com

With a correct tightening torque, it can be used as an overload protection.
Assembly instructions: jakob.com

Werkstoffgruppe AISI 316
Groupe de matériaux AISI 316
AISI 316 material group

Distanzhalter Webnet
Entretoise Webnet
Spacer Webnet

Gewinde rechtsgängig Filetage pas à droite Right-hand thread	Wandabstand Distance au mur Wall distance							Abmessungen Dimensions Dimensions
Nr. / N° / No.	**b6**	**a**	**c**	**∅ d1**	**∅ d2**	**∅ d4**	**∅ d5**	**k**
	mm		mm	mm	mm	mm	mm	mm
30897-0100-00	**100**	M8	8	115	42,4	92	11	6
30897-0150-00	**150**	M8	8	120	42,4	92	13	8
30897-0200-00	**200**	M8	8	125	42,4	92	16,5	8

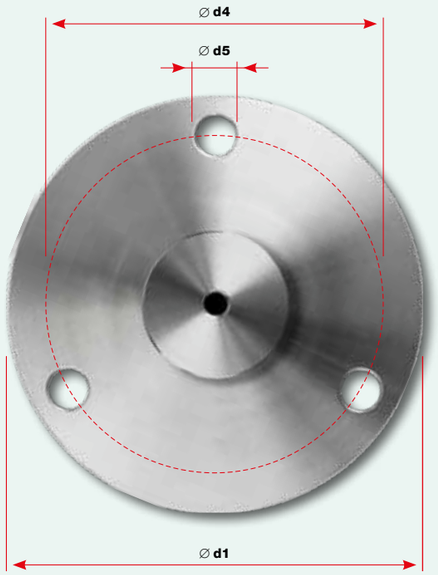

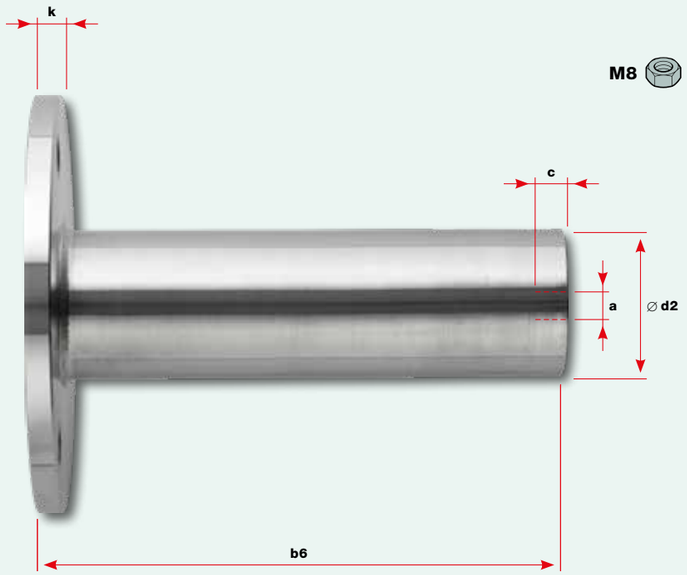

M8

Werkstoffgruppe AISI 316
Groupe de matériaux AISI 316
AISI 316 material group

Distanzhalter GreenTrellis
Entretoise GreenTrellis
Spacer GreenTrellis

Gewinde rechtsgängig Filetage pas à droite Right-hand thread	Wandabstand Distance au mur Wall distance								Abmessungen Dimensions Dimensions
Nr. / N° / No.	**b6**	**a1**	**a2**	**c**	**∅ d1**	**∅ d2**	**k**	**sw**
	mm			mm	mm	mm	mm	mm
30897-0100-10	**100**	M8	M10	12	80	26,9	8	24
30897-0150-10	**150**	M8	M10	12	90	26,9	8	24
30897-0200-10	**200**	M8	M12	12	80	26,9	8	24

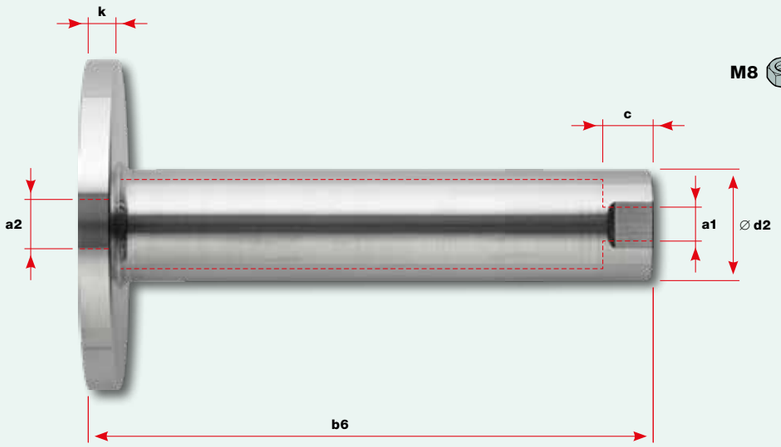

M8

Werkstoffgruppe AISI 316
Groupe de matériaux AISI 316
AISI 316 material group

Gabelhalter
Connecteur de chape
Clevis connector

	Typ Type Type							Abmessungen Dimensions Dimensions
Nr. / N° / No.		**b**	**∅ d1**	**∅ d2**	**∅ d3**	**∅ d4**	**k**	**r**
		mm	mm	mm	mm	mm	mm	mm
30897-0012	**0°**		43	9	10		5	36
30897-0011	**90°**	69		9	10		5	36
30897-0010	**180°**	95		9	10		5	36
30897-0009	**360°**		95	9	10	72	5	36

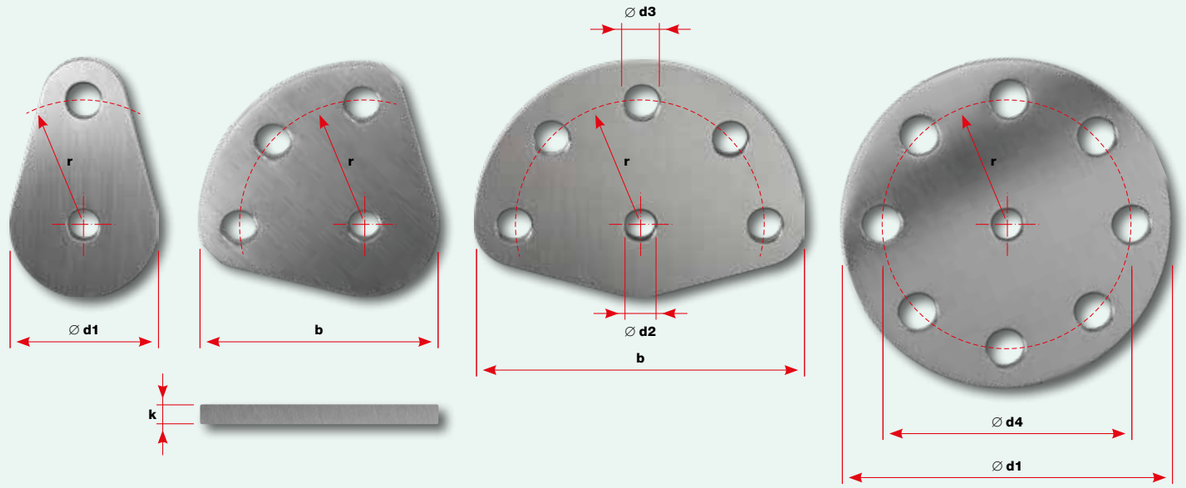

Werkstoffgruppe AISI 316
Groupe de matériaux AISI 316
AISI 316 material group
DIN 912 / A4-70

Zylinderschraube
Vis à tête cylindrique
Socket head screw

	Gewinde Filetage Thread				Abmessungen Dimensions Dimensions
Nr. / N° / No.	**a**	**k2**	**c2**	**∅ d1**	**sw**
		mm	mm	mm	mm
30844-0800-020	**M8**	8	20	13	6

M8

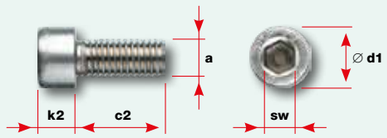

Werkstoffgruppe AISI 316
Groupe de matériaux AISI 316
AISI 316 material group
DIN 125 / A4-70

Unterlegscheiben
Rondelles
Washers

Scheibe Rondelle Washer	Nenngrösse Dim. nominale Size designation		Abmessungen Dimensions Dimensions
Nr. / N° / No.	**∅ d2**	**∅ d1**	**k**
		mm	mm
30896-0800	**M8**	16	1,6

M8

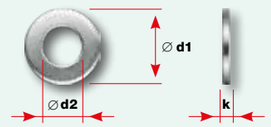

■ **Die korrekte Montage** hat der Anwender selbstverantwortlich zu prüfen.
■ **Festigkeit und zulässige Belastung** sind von den Fachleuten zu bestimmen.

■ L'utilisateur est responsable **du montage correct.**
■ **Résistance et charges admissibles** à déterminer par les experts.

■ The user is responsible for choosing **the correct assembly method.**
■ **Strength and permissible loads** are to be determined by the experts.

Jakob® Rope Systems

Technische Änderungen bleiben vorbehalten
Sous réserve de modifications techniques
Technical data subject to change

GreenGuide
GreenTrellis
Webnet
Webnet Frames

- **Webnet Frames als Rankgerüst – die elegante Lösung für die partielle Begrünung.** Als Einzelelement eingesetzt oder beliebig repetitiv erweiterbar. Sehr einfach in Handhabung und Installation.
- **Webnet Frames comme treillage – solution élégante pour végétalisation partielle.** Utilisable comme élément isolé ou extensible à volonté. Très simple à manier et à installer.
- **Webnet frames as a training structure – the elegant solution for partial greening.** Deployable as a single element or expandable. Very easy to handle and install.

Werkstoffgruppe AISI 316
Groupe de matériaux AISI 316
AISI 316 material group

Systemaufbau Webnet-Rahmen Classic
Structure du système de Cadres Webnet Classic
System configuration Webnet Frames Classic

Typ Type Type	Anzahl Distanzhalter Nombre d'entretoises Number of spacers	Wandabstand Distance au mur Wall distance	**Empfohlene Maximalgrössen** **Dimensions maximales recommandées** **Recommended maximum dimensions**		Stützstab Barre de soutien Support strut
		b6	max. **H**	max. **L**	**ST**
		mm	mm	mm	Ø mm
1	4	100 / 150 / 200	2000	1500	
2	4	100 / 150 / 200	2500	1500	12
3	6	100 / 150 / 200	3000	1500	12

■ Die Grösse des Rahmens bestimmt **den Rahmentyp** (Typ 1–3).
■ La taille du cadre détermine **le type de cadre** (type 1-3).
■ The frame size determines **the frame type** (type 1–3).

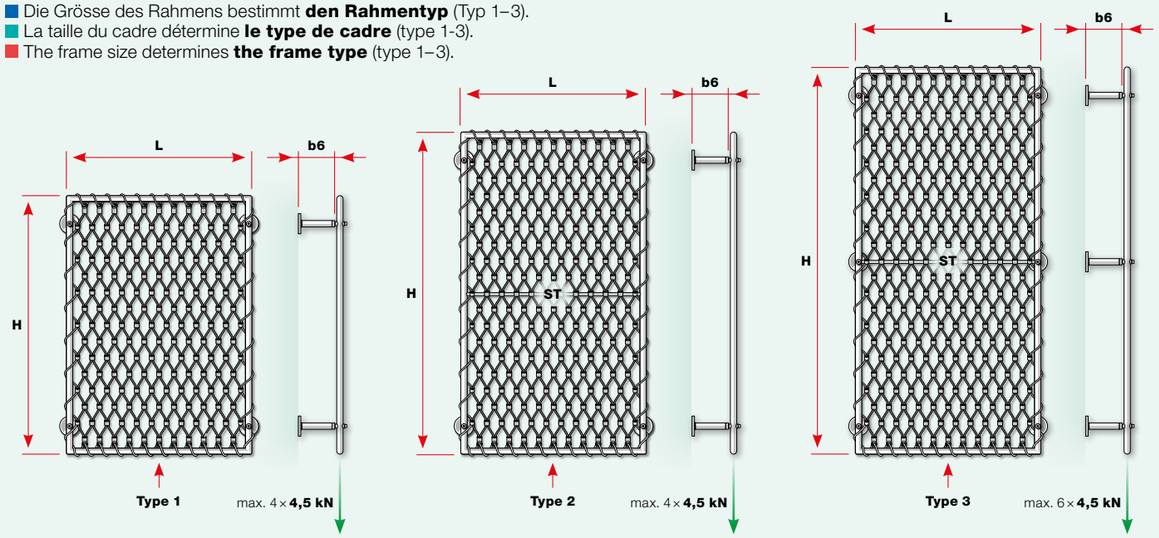

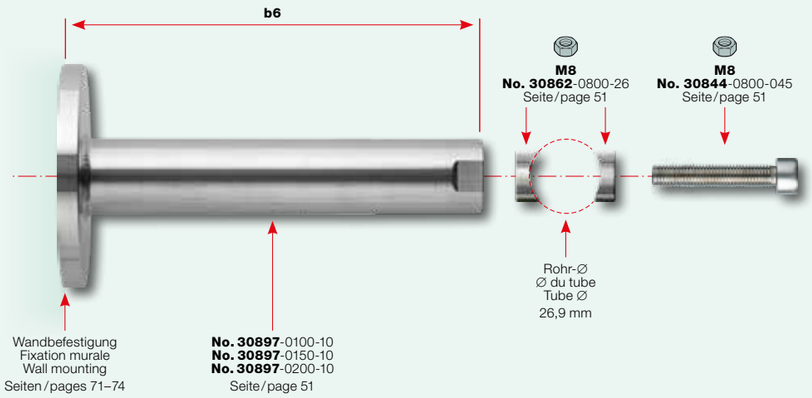

■ Planung und Montage
- Berechnungsgrundlagen siehe Seiten 14/15
- **Befestigung auf Beton**
  Verankerungstiefe:
  100 mm mit Verbundankerstange M10/M12
- **Reduzierte Tragfähigkeit** auf anderem Baugrund als Beton
- **Webnet**-Masche **stehend** mit Randausbildung **V24,** minimale Maschenweite 120 mm

■ **Montageanleitung:** jakob.com

■ Planification et installation
- Bases de calcul voir pages 14/15
- **Fixation sur béton**
  Profondeur d'ancrage:
  100 mm avec tige d'ancrage M10/M12
- **Capacité portante réduite** sur une fondation autre que le béton
- Maille **Webnet verticale** avec finition de bord **V24,** dimension de maille minimale de 120 mm

■ **Instructions de montage:** jakob.com

■ Planning and assembly
- Calculation basis see pages 14/15
- **Mounting on concrete**
  Embedment depth:
  100 mm with composite anchor rod M10/M12
- **Reduced load capacity** on substrates other than concrete
- **Webnet vertical** mesh with perimeter type **V24,** minimum mesh aperture 120 mm

■ **Assembly instructions:** jakob.com

Werkstoffgruppe AISI 316
Groupe de matériaux AISI 316
AISI 316 material group

Distanzhalter GreenTrellis
Entretoise GreenTrellis
Spacer GreenTrellis

Gewinde rechtsgängig Filetage pas à droite Right-hand thread	Wandabstand Distance au mur Wall distance						Abmessungen Dimensions Dimensions		
Nr. / N° / No.	**b6**	**a1**	**a2**	**c**	**Ø d1**	**Ø d2**	**k**	**sw**	
	mm			mm	mm	mm	mm	mm	
30897-0100-10	**100**	M8	M10	12	80	26,9	8	24	
30897-0150-10	**150**	M8	M10	12	90	26,9	8	24	
30897-0200-10	**200**	M8	M12	12	80	26,9	8	24	

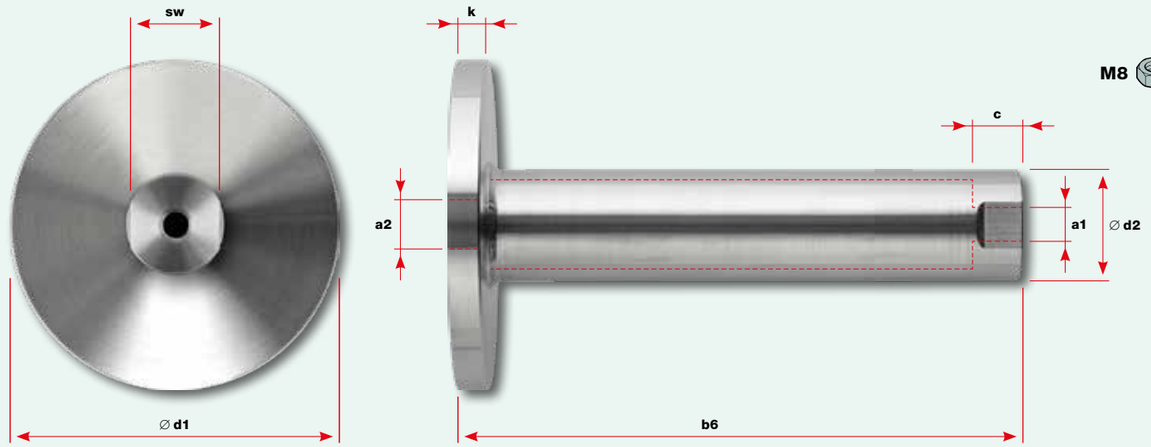

Werkstoffgruppe AISI 316
Groupe de matériaux AISI 316
AISI 316 material group
DIN 912 / A4-70

Zylinderschraube
Vis à tête cylindrique
Socket head screw

Gewinde rechtsgängig Filetage pas à droite Right-hand thread	Gewinde Filetage Thread				Abmessungen Dimensions Dimensions
Nr. / N° / No.	**a**	**c2**	**Ø d1**	**k2**	**sw**
		mm	mm	mm	mm
30844-0800-045	**M8**	45	13	8	6

Formanschluss
Embout façonné
Post fitting

Für runde Pfostenprofile Pour profil rond For round posts	Für Aussengewinde Pour filetage extérieur For external thread			Abmessungen Dimensions Dimensions
Nr. / N° / No.	**a**	**Ø d1**	**Ø d2**	**k**
		mm	mm	mm
30862-0800-26	**M8**	18	8,5	3

M8

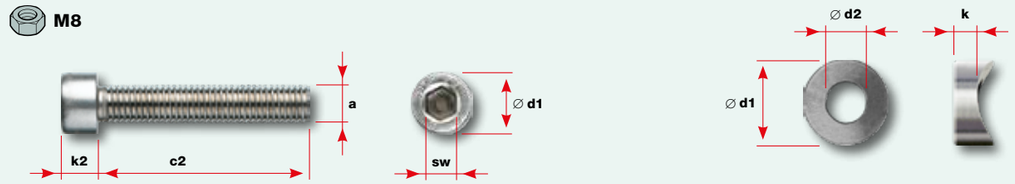

Werkstoffgruppe AISI 316
Groupe de matériaux AISI 316
AISI 316 material group

Webnet-Rahmen Classic massgefertigt
Cadres Webnet Classic sur mesure
Webnet Frames Classic custom-made

Nr. / N° / No.	Rundrohr geschlossen Tube rond fermé Closed round tube	Webnet-Konfektion Confection Webnet Webnet mesh design	**Empfohlene Maximalgrössen** für Rankgerüste **Dimensions maximales recommandées** pour treillage **Recommended maximum dimensions** for training systems			Stützstab Barre de soutien Support strut
			B2	max. **H**	max. **L**	**ST**
	∅ mm		mm	mm	mm	∅ mm
30924-0026-40	**26,9**×2	V24	200	3000	1500	12

- Die Rahmen werden **nach Kundenwunsch** massgefertigt. Systemaufbau und Rahmentyp, siehe Seite 50.
- Les cadres sont fabriqués sur mesure en fonction **des exigences du client.** Structure du système et type de cadre, voir page 50.
- The frames are made to measure according **to customer requirements.** System configuration and frame type, see page 50.

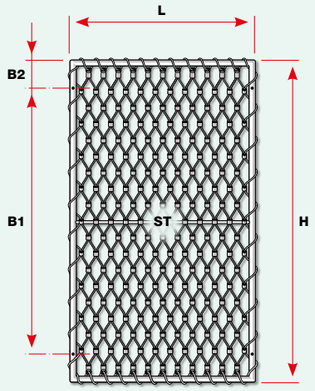

Abbildung Typ 2
Figure de type 2
Picture type 2
Weitere Typen
Autres types
Further types
Seite / page 50

Wir benötigen folgende Angaben
- Rahmenaussenmasse **L** × **H**
- Angaben zu den Bohrungen **B1, B2**
- Zeichnungsvorlage (bei Sonderformen)

Mehr Informationen finden Sie im Katalog Frames F und unter **jakob.com**

Nous avons besoin des indications suivantes
- Dimensions extérieures du cadre **L** × **H**
- Indications pour les perçages **B1, B2**
- Dessin (pour formes spéciales)

Vous trouverez **plus d'informations** dans le catalogue Frames F et sur **jakob.com**

We need the following data
- Outside frame dimensions **L** × **H**
- Bore positions **B1, B2**
- Drawing (for special shapes)

For more information, consult the Frames F catalog and **jakob.com**

Werkstoffgruppe AISI 316
Groupe de matériaux AISI 316
AISI 316 material group

Webnet micro
Webnet micro
Webnet micro

Nr. / N° / No.	Seil Câble Rope	Maschenweite Dimension de maille Mesh aperture	Gewicht Poids Weight
	∅	**W** × H	
	mm	mm	kg/m²
20261-0200-120	**2**	**120** × 209,78	0,37

∅ **2 mm**

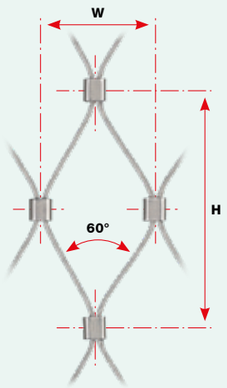

Mehr Informationen finden Sie im Katalog Webnet N und unter **jakob.com**

Vous trouverez **plus d'informations** dans le catalogue Webnet N et sur **jakob.com**

Werkstoffgruppe AISI 316
Groupe de matériaux AISI 316
AISI 316 material group

Webnet hülsenlos
Webnet sans douilles
Webnet sleeveless

Nr. / N° / No.	Seil Câble Rope	Maschenweite Dimension de maille Mesh aperture	Gewicht Poids Weight
	∅	**W** × H	
	mm	mm	kg/m²
20260-0200-120	**2**	**120** × 207,52	0,34

∅ **2 mm**

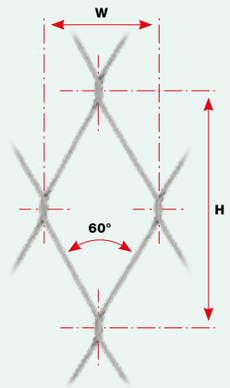

For more information, consult the Webnet N catalog and **jakob.com**

Werkstoffgruppe AISI 316
Groupe de matériaux AISI 316
AISI 316 material group

Webnet-Rahmen Classic – Set Standardgrösse ab Lager
Cadres Webnet Classic – Kit Taille standard du stock
Webnet Frames Classic – Kit Standard stock size kit

Nr. / N° / No.	Rundrohr geschlossen Tube rond fermé Closed round tube	Wandabstand Distance au mur Wall distance	Anzahl Distanzhalter Nombre d'entretoises Number of spacers	Webnet-Konfektion Confection Webnet Webnet mesh design	Abmessungen Dimensions Dimensions			
		b6			**B1**	**B2**	**H**	**L**
	∅ mm	mm			mm	mm	mm	mm
30924-0026-40-100	**26,9**×2	**100**	4	V24	1600	200	2000	1000
30924-0026-40-150	**26,9**×2	**150**	4	V24	1600	200	2000	1000
30924-0026-40-200	**26,9**×2	**200**	4	V24	1600	200	2000	1000

∅ **2 mm**

Lieferumfang
- **Webnet-Rahmen Classic** mit vier Bohrungen **(B1/B2)** mit **Webnet Nr. 20261**-0200-120
- **4 Distanzhalter** GreenTrellis (ohne Material für die Wandbefestigung)
- **8 Formanschlüsse** für M8
- **4 Zylinderschrauben M8**

Contenu de la livraison
- **Cadre Webnet Classic** avec quatre perçages **(B1/B2)** avec **Webnet N° 20261**-0200-120
- **4 entretoises** GreenTrellis (sans matériel pour la fixation murale)
- **8 embouts façonnés** pour M8
- **4 vis à tête cylindrique M8**

Delivery content
- **Webnet Frame Classic** with four bores **(B1/B2)** with **Webnet No. 20261**-0200-120
- **4 Spacers** GreenTrellis (without material for wall mounting)
- **8 post fittings** for M8
- **4 socket head screws M8**

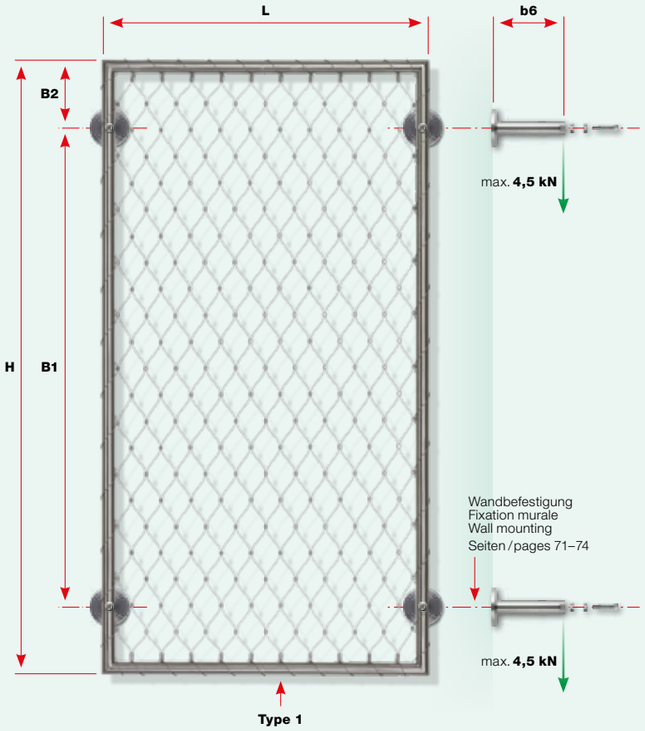

Jakob® Rope Systems

Technische Änderungen bleiben vorbehalten
Sous réserve de modifications techniques
Technical data subject to change

G2-Bauteile
Composants G2
G2 Parts

M8

∅4

■ Die **Bauteile** aus dem Programm G2 sind **einheitlich** konzipiert, mit der Gewindegrösse M8 und dem Seildurchmesser 4 mm.

■ Les **composants** du programme G2 sont conçus de manière **uniforme,** avec filetage M8 et un câble de 4 mm de section.

■ The **components** from the G2 program are **uniformly** designed, with the thread size M8 and the rope diameter 4 mm.

Werkstoffgruppe AISI 316
Groupe de matériaux AISI 316
AISI 316 material group

Inox-Seil WC
Câble inox WC
Stainless steel wire rope WC

Nr. / N° / No.	Seil / Câble / Rope ∅	Mindest-bruchkraft / Force de rupture minimale / Minimum breaking force kN	Konstruktion / Construction / Construction	Gewicht / Poids / Weight kg
	mm	(kN × 102 = kp)		100 m
10820-0400	**4**	9,75	6 × 7 + WC	5,6

Kunststoff, schwarz
Matière plastique, noire
Plastic, black

Abdeckkappen für Seilende
Embout de protection de câble
Wire rope end caps

Nr. / N° / No.	Seil / Câble / Rope ∅	Abmessungen / Dimensions / Dimensions b	∅ d
	mm	mm	mm
30804-0400	**4**	10	7

∅ **4 mm**

Drahtseilschere
Cisaille à câble
Wire rope cutter

Nr. / N° / No.	Für Seil / Pour câble / Matches rope ∅	Länge / Longueur / Length
	max. mm	mm
30740-0500	**4**	190

Werkstoffgruppe AISI 316
Groupe de matériaux AISI 316
AISI 316 material group

Aussengewinde verpresst
Filetage extérieur serti
Swaged external thread

Nr. / N° / No.	Gewinde rechtsgängig / Filetage pas à droite / Right-hand thread: Seil / Câble / Rope ∅	Gewinde / Filetage / Thread a	Grenzzugkraft / Force de traction limite / Limit tension load kN	Abmessungen / Dimensions / Dimensions b	c	∅ d
	mm		(kN × 102 = kp)	mm	mm	mm
30850-0400-031	**4**	**M8**	5,85	62	30	8
30850-0400-061	**4**	**M8**	5,85	92	60	8

∅ **4 mm** **M8**

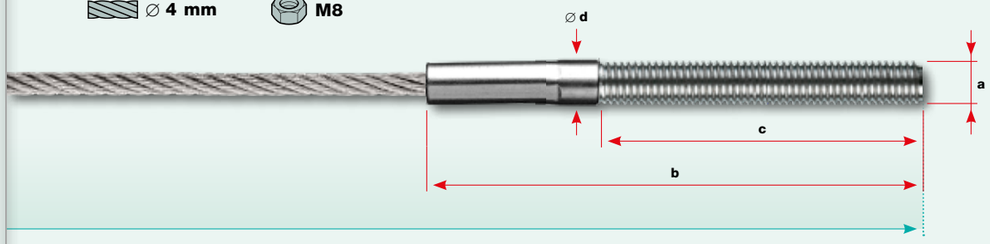

L Konfektionslänge / Longueur de confection / Assembly length

Für die Selbstmontage / Werkstoffgruppe AISI 316
Pour le montage sur place / Groupe de matériaux AISI 316
For on-site assembly / AISI 316 material group

Aussengewinde verschraubt LT2
Filetage extérieur vissé LT2
External thread, screwed LT2

Nr. / N° / No.	Gewinde rechtsgängig / Filetage pas à droite / Right-hand thread	Nr. / N° / No.	Gewinde linksgängig / Filetage pas à gauche / Left-hand thread	Seil / Câble / Rope ∅	Gewinde / Filetage / Thread a	Abmessungen / Dimensions / Dimensions b	c	∅ d	sw
				mm		mm	mm	mm	mm
30910-0400-30		**30909**-0400-30		**4**	**M8**	66	30	12	13
30910-0400-60				**4**	**M8**	96	60	12	13

∅ **4 mm** **M8** verschraubt / vissé / screwed

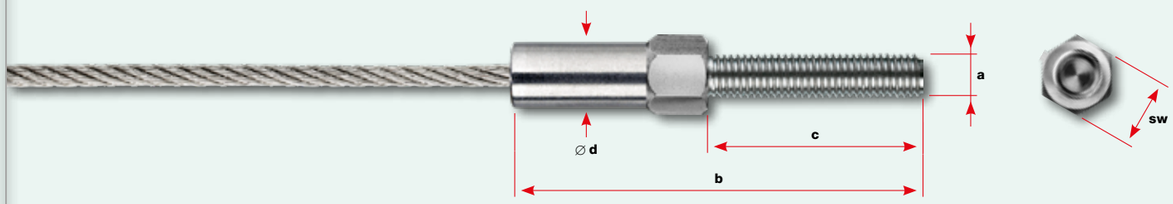

■ **Die korrekte Montage** und den richtigen Seildurchmesser hat der Anwender selbstverantwortlich zu prüfen. Funktionstüchtigkeit gewährt nur das Jakob-Seil **Nr. 10820.**
Montageanleitung: jakob.com

■ L'utilisateur est responsable **du montage correct** et du choix d'un câble de section appropriée. Le bon fonctionnement n'est garanti qu'avec le câble Jakob **N° 10820.**
Instructions de montage: jakob.com

■ The user is responsible for choosing **the correct assembly method** and the proper rope diameter. Functionality is guaranteed only by Jakob rope **No. 10820.**
Assembly instructions: jakob.com

■ **Wichtig:** Das Seilende (ca. 5 cm) muss absolut frei von Schmiermitteln sein. Mit Lösungsmittel entfetten (Loctite 7063, Jakob-**Nr. 30879**-0002).

■ **Important:** l'extrémité du câble (env. 5 cm) doit être totalement exempte d'huile et de graisse. Dégraisser à l'aide d'un solvant approprié (Loctite 7063, Jakob **N° 30879**-0002).

■ **Caution:** The rope end (approx. 5 cm) must be absolutely free of lubricants. Degrease with solvent (Loctite 7063, Jakob **No. 30879**-0002).

Werkstoffgruppe AISI 316
Groupe de matériaux AISI 316
AISI 316 material group

Spannhülse mit Aussengewinde verpresst
Douille de serrage avec filetage extérieur, sertie
Tensioning sleeve with external thread, swaged

Gewinde links-/rechtsgängig Filetage pas à droite/gauche Right-/left-hand thread	Seil Câble Rope	Gewinde Filetage Thread	Grenzzugkraft Force de traction limite Limit tension load				Abmessungen Dimensions Dimensions		Spannweg Course Range	
Nr. / N° / No.	∅	a	kN	b1	b2	c	∅ d	sw	⊕	⊖
	mm		(kN × 102 = kp)	mm	mm	mm	mm	mm	mm	mm
30911-0400-01	**4**	**M8**	5,85	197	80	60	12	10	8	24

∅ 4 mm M8

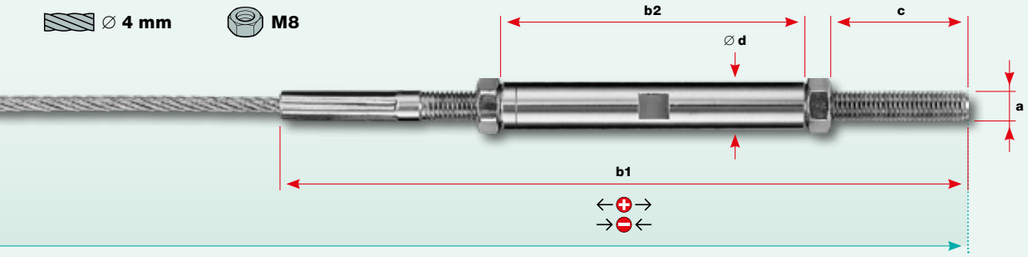

L Konfektionslänge / Longueur de confection / Assembly length

Für die Selbstmontage / Werkstoffgruppe AISI 316
Pour le montage sur place / Groupe de matériaux AISI 316
For on-site assembly / AISI 316 material group

Spannhülse mit Aussengewinde verschraubt LT2
Douille de serrage avec filetage extérieur, vissé LT2
Tensioning sleeve with external thread, screwed LT2

Gewinde links-/rechtsgängig Filetage pas à droite/gauche Right-/left-hand thread	Seil Câble Rope	Gewinde Filetage Thread					Abmessungen Dimensions Dimensions		Spannweg Course Range	
Nr. / N° / No.	∅	a	b1	b2	c	∅ d	sw	⊕	⊖
	mm		mm	mm	mm	mm	mm	mm	mm
30911-0400-02	**4**	**M8**	202	80	60	12	10	8	24

∅ 4 mm M8

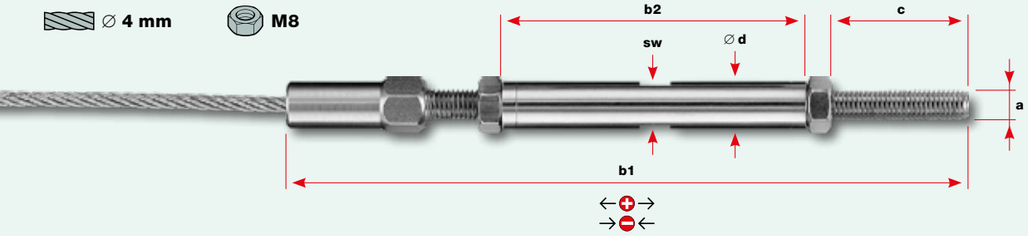

Werkstoffgruppe AISI 316
Groupe de matériaux AISI 316
AISI 316 material group

Spannhülse mit Innengewinde links/rechts
Douille de serrage avec filetage intérieur à droite/gauche
Tensioning sleeve with RH/LH internal thread

Gewinde links-/rechtsgängig Filetage pas à droite/gauche Right-/left-hand thread	Gewinde Filetage Thread	Grenzzugkraft mit Seil **Nr. 10820**-0400 Force de traction limite avec câble **N° 10820**-0400 Limit tension load with rope **No.10820**-0400	Grenzzugkraft mit Seil **Nr. 10820**-0600 Force de traction limite avec câble **N° 10820**-0600 Limit tension load with rope **No.10820**-0600	Abmessungen Dimensions Dimensions		
Nr. / N° / No.	a	kN	kN	b	∅ d	sw
		(kN × 102 = kp)	(kN × 102 = kp)	mm	mm	mm
30875-0800-01	**M8**	5,85	9,23	80	12	10

M8

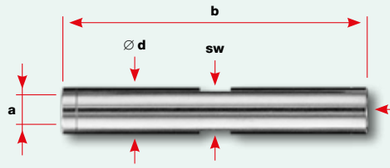

Sechskantmutter siehe Seite 72
Ecrou six pans voir page 72
Hexagon nut see page 72

⊕⊖

■ Ausgangslage für den Spannweg:
Die Aussengewinde sind je halb eingeschraubt.
Achtung: Die minimale Einschraubtiefe beträgt 1,5 × Gewinde-∅ (M8 = 12 mm).
←⊕→ = verlängern (lösen)
→⊖← = verkürzen (spannen)

⊕⊖

■ Position initiale pour le serrage:
les filetages extérieurs sont vissés chacun de moitié dans le tuyau de serrage.
Attention: la profondeur minimale de vissage est égale à 1,5 × ∅ du filetage (M8 = 12 mm).
←⊕→ = allonger (diminue la tension)
→⊖← = raccourcir (augmente la tension)

⊕⊖

■ Tensioning range:
The external thread ends are both screwed in halfway. **Caution:** The minimal screw insertion depth is 1.5 × thread ∅ (M8 = 12 mm).
←⊕→ = make longer (relax)
→⊖← = make shorter (tension)

Werkstoffgruppe AISI 316
Groupe de matériaux AISI 316
AISI 316 material group

Spannhülse mit GreenGuide-Auge verpresst
Douille de serrage avec œillet GreenGuide, sertie
Tensioning sleeve with GreenGuide eye, swaged

Gewinde links-/rechtsgängig Filetage pas à droite/gauche Right-/left-hand thread	Seil Câble Rope	Gewinde Filetage Thread	Grenzzugkraft Force de traction limite Limit tension load						Abmessungen Dimensions Dimensions		Spannweg Course Range	
Nr. / N° / No.	∅	a	kN	b1	b2	∅ d1	∅ d2	∅ d3	k	sw	⊕	⊖
	mm		(kN × 102 = kp)	mm	mm	mm	mm	mm	mm	mm	mm	mm
30911-0400-05	**4**	**M8**	5,85	159	80	8,2	12	20	12	10	8	18

∅ 4 mm M8

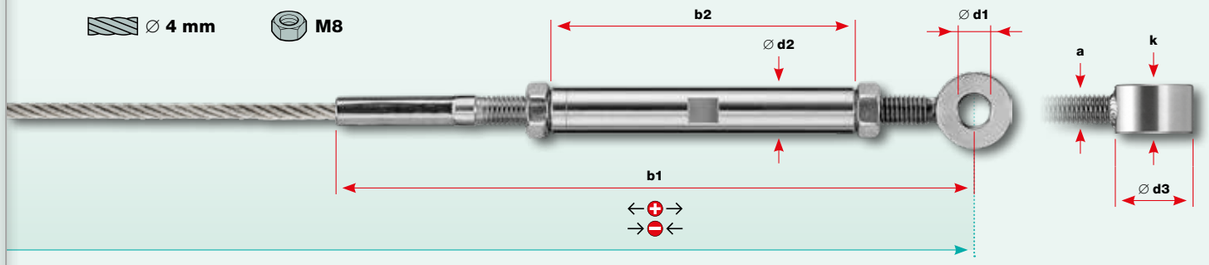

L Konfektionslänge / Longueur de confection / Assembly length

Für die Selbstmontage / Werkstoffgruppe AISI 316
Pour le montage sur place / Groupe de matériaux AISI 316
For on-site assembly / AISI 316 material group

Spannhülse mit GreenGuide-Auge verschraubt LT2
Douille de serrage avec œillet Greenguide, vissée LT2
Tensioning sleeve with Greenguide eye, screwed LT2

Gewinde links-/rechtsgängig Filetage pas à droite/gauche Right-/left-hand thread	Seil Câble Rope	Gewinde Filetage Thread							Abmessungen Dimensions Dimensions		Spannweg Course Range	
Nr. / N° / No.	∅	a	b1	b2	∅ d1	∅ d2	∅ d3	k	sw	⊕	⊖
	mm		mm	mm	mm	mm	mm	mm	mm	mm	mm
30911-0400-04	**4**	**M8**	163	80	8,2	12	20	12	10	8	20

∅ 4 mm M8

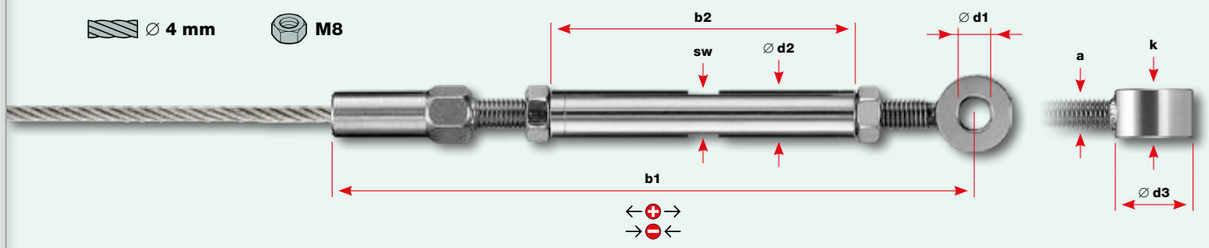

Werkstoffgruppe AISI 316
Groupe de matériaux AISI 316
AISI 316 material group

GreenGuide-Auge mit Aussengewinde
Œillet GreenGuide avec filetage extérieur
GreenGuide eye with external thread

Gewinde rechtsgängig Filetage pas à droite Right-hand thread	Gewinde Filetage Thread	Grenzzugkraft Force de traction limite Limit tension load	Abmessungen Dimensions Dimensions			
Nr. / N° / No.	a	kN	c	∅ d1	∅ d3	k
		(kN × 102 = kp)	mm	mm	mm	mm
30914-0800	**M8**	9,22	32	8,2	20	12

M8

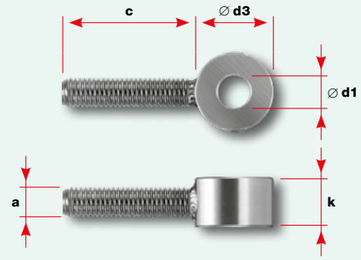

Werkstoffgruppe AISI 316
Groupe de matériaux AISI 316
AISI 316 material group

GreenGuide-Auge verpresst
Œillet GreenGuide serti
Swaged GreenGuide eye

Nr. / N° / No.	Seil / Câble / Rope ∅	Grenzzugkraft / Force de traction limite / Limit tension load kN	b	∅ d1	∅ d2	∅ d3	k
	mm	(kN × 102 = kp)	mm	mm	mm	mm	mm
30914-0400	**4**	5,85	29	8,2	7	20	12

∅ **4 mm**

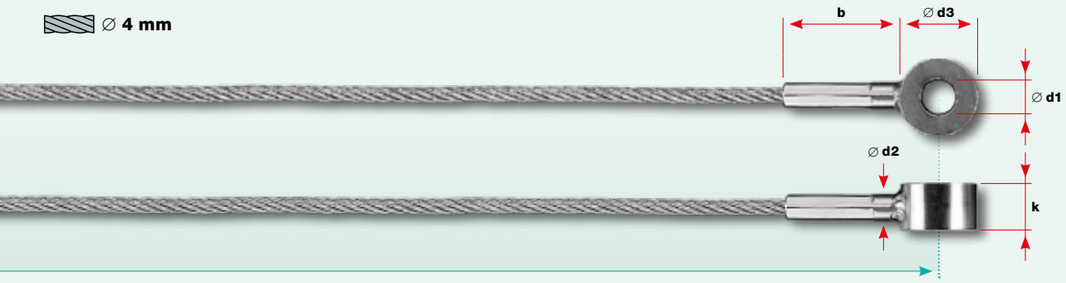

L Konfektionslänge / Longueur de confection / Assembly length

Werkstoffgruppe AISI 316
Groupe de matériaux AISI 316
AISI 316 material group

Distanzscheibe GreenGuide
Rondelle d'écartement GreenGuide
Spacer washer GreenGuide

Nr. / N° / No.	∅ d2	∅ d6	k
	mm	mm	mm
30922-0800-04	20	8,5	4
30922-0800-06	20	8,5	6
30922-0800-08	20	8,5	8
30922-0800-10	20	8,5	10
30922-0800-12	20	8,5	12

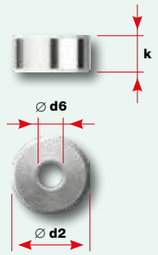

Werkstoffgruppe AISI 316
Groupe de matériaux AISI 316
AISI 316 material group

Gabel verpresst
Chape sertie
Swaged clevis

Nr. / N° / No.	Seil / Câble / Rope ∅	Grenzzugkraft / Force de traction limite / Limit tension load kN	b	∅ d1	∅ d2	e	f	g	h
	mm	(kN × 102 = kp)	mm	mm	mm	mm	mm	mm	mm
30881-0400	**4**	5,85	80	6	8	7	13	10	14,5

∅ **4 mm**

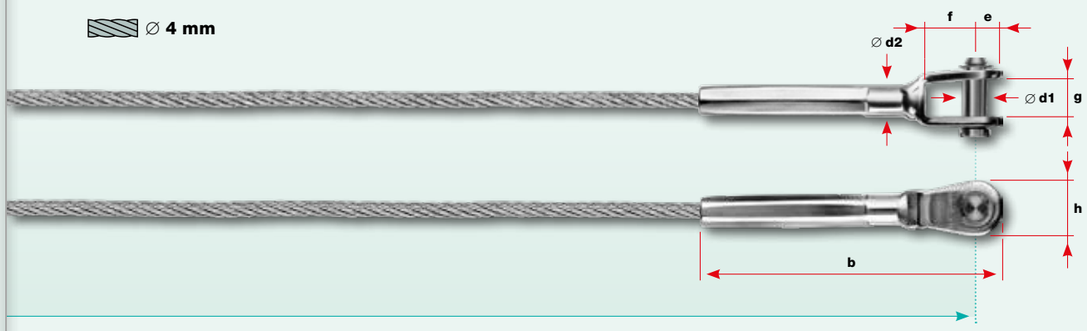

L Konfektionslänge / Longueur de confection / Assembly length

Werkstoffgruppe AISI 316
Groupe de matériaux AISI 316
AISI 316 material group

Spannschloss mit Gabel verpresst
Tuyau de serrage avec chape, serti
Turnbuckle with clevis, swaged

Nr. / N° / No.	Seil / Câble / Rope ∅	Gewinde / Filetage / Thread a	Grenzzugkraft / Force de traction limite / Limit tension load kN	b1	b2	∅ d	e	f	g	h	⊕	⊖
	mm		(kN × 102 = kp)	mm	mm	mm	mm	mm	mm	mm	mm	mm
30870-0400-1	**4**	**M8**	5,85	233	112	6	7	13	10	14,5	26	52

Gewinde links-/rechtsgängig / Filetage pas à droite/gauche / Right-/left-hand thread

∅ **4 mm** M8

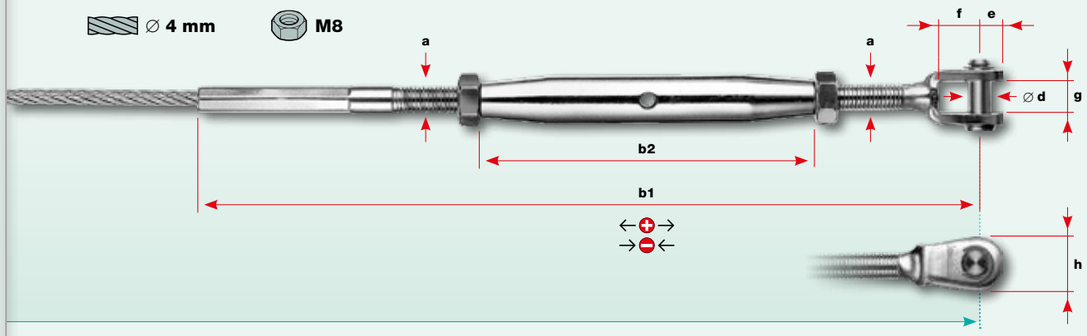

L Konfektionslänge / Longueur de confection / Assembly length

⊕⊖

Ausgangslage für den Spannweg:
Die Aussengewinde sind je halb eingeschraubt.
Achtung: Die minimale Einschraubtiefe beträgt 1,5 × Gewinde-∅ (M10 = 15 mm).
←⊕→ = verlängern (lösen)
→⊖← = verkürzen (spannen)

⊕⊖

Position initiale pour le serrage:
les filetages extérieurs sont vissés chacun de moitié dans le tuyau de serrage.
Attention: la profondeur minimale de vissage est égale à 1,5 × ∅ du filetage (M10 = 15 mm).
←⊕→ = allonger (diminue la tension)
→⊖← = raccourcir (augmente la tension)

⊕⊖

Tensioning range:
The external thread ends are both screwed in halfway. **Caution:** The minimal screw insertion depth is 1.5 × thread ∅ (M10 = 15 mm).
←⊕→ = make longer (relax)
→⊖← = make shorter (tension)

Werkstoffgruppe AISI 316
Groupe de matériaux AISI 316
AISI 316 material group

Endhülse mit Linsenkopf verpresst
Douille terminale à tête goutte de suif sertie
Swaged radius head end stop

Nr. / N° / No.	Seil / Câble / Rope ∅	Grenzzugkraft / Force de traction limite / Limit tension load kN	Abmessungen / Dimensions / Dimensions b1	b2	∅ d1	∅ d2
	mm	(kN × 102 = kp)	mm	mm	mm	mm
30869-0400	**4**	5,85	32	28	7	12

∅ **4 mm**

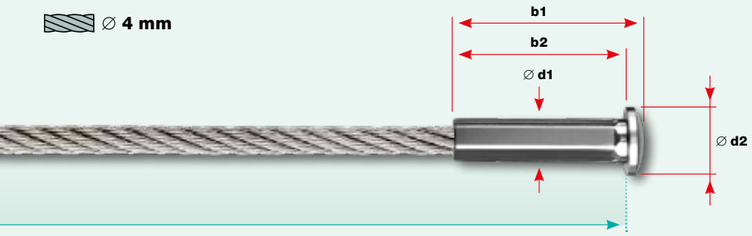

L Konfektionslänge / Longueur de confection / Assembly length

Für die Selbstmontage / Werkstoffgruppe AISI 316
Pour le montage sur place / Groupe de matériaux AISI 316
For on-site assembly / AISI 316 material group

Klemmring leicht
Anneau de serrage léger
Clamp ring light

Nr. / N° / No.	Seil / Câble / Rope ∅	Gewinde / Filetage / Thread a	Charakteristische Rutschkraft / Force de glissement caractéristique / Characteristic slip force max. kN	min. kN	Abmessungen / Dimensions / Dimensions b	∅ d	sw
	mm		(kN × 102 = kp)	(kN × 102 = kp)	mm	mm	mm
30863-0400	**4**	**M4**	3,78	0,76	10	15	3

∅ **4 mm**

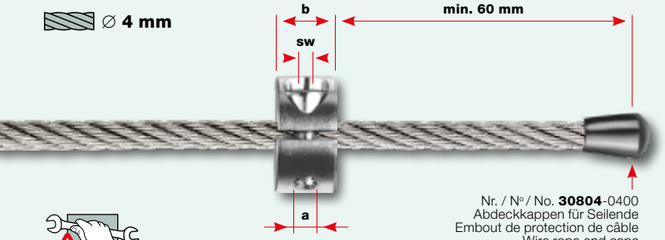

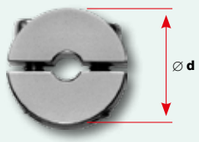

Nr. / N° / No. **30804**-0400
Abdeckkappen für Seilende
Embout de protection de câble
Wire rope end caps

■ **Montageanleitung:** jakob.com
■ **Instructions de montage:** jakob.com
■ **Assembly instructions:** jakob.com

Werkstoffgruppe AISI 316
Groupe de matériaux AISI 316
AISI 316 material group
A4-70

Ringschraube / Ringmutter
Vis à anneau / écrou à anneau
Eye bolt / Eye nut

Ringschraube / Vis à anneau / Eye bolt Nr. / N° / No.	Ringmutter / Ecrou à anneau / Eye nut Nr. / N° / No.	Gewinde / Filetage / Thread a	Abmessungen / Dimensions / Dimensions b	c1	c2	∅ d1	∅ d2	∅ d3	∅ d4
			mm	mm	mm	mm	mm	mm	mm
30837-0800	**30838**-0800	**M8**	36	13	8	36	20	20	8

M8 **Nr. / N° / No. 30837**- (DIN 580)

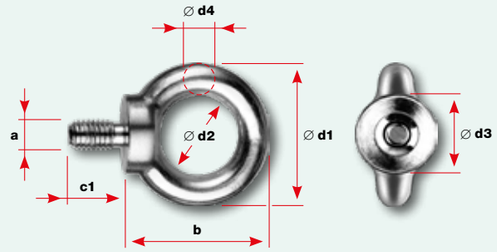

M8 **Nr. / N° / No. 30838**- (DIN 582)

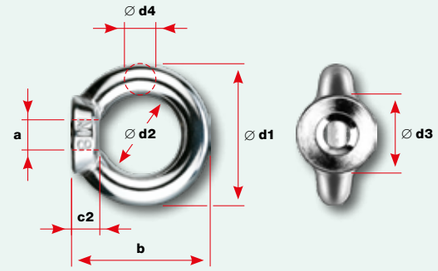

Werkstoffgruppe AISI 316
Groupe de matériaux AISI 316
AISI 316 material group

Stützscheibe mit Innengewinde
Rondelle d'appui avec filetage intérieur
Support washer with internal thread

Gewinde rechtsgängig / Filetage pas à droite / Right-hand thread Nr. / N° / No.	Gewinde / Filetage / Thread a	Abmessungen / Dimensions / Dimensions ∅ d1	∅ d6	k
		mm	mm	mm
30836-0600-08	**M8**	35	2,5	4
30836-0800-05	**M8**	50	3	6

M8

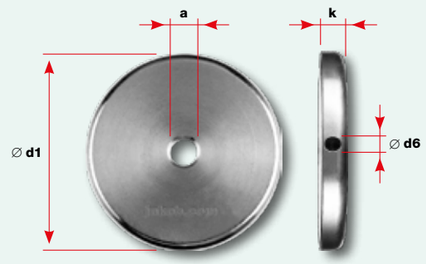

Wandbefestigung
Fixation murale
Wall mounting

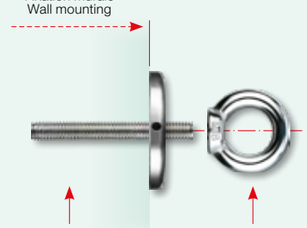

Gewindestift **M8**
Tige filetée
Headless screw
jakob.com
No. 30882-0800-...

Ringmutter
Écrou à anneau
Eye nut
Seite/page 63
No. 30838-0800

Polyethylen HD, grau
Polyéthylène HD, gris
Polyethylene HD, gray

Seilkreuz Kunststoff
Serre-câble à croix en plastique
Cross clamp, plastic

Nr. / N° / No.	Seil Câble Rope ∅	Gewinde Filetage Thread	Abmessungen Dimensions Dimensions b	∅ d	sw
	mm		mm	mm	mm
30920-0400-02	**4**	**M4**	15,5	25	3

∅ 4 mm M4

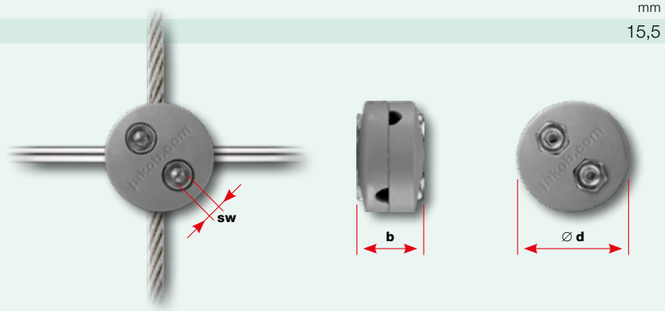

Werkstoffgruppe AISI 316
Groupe de matériaux AISI 316
AISI 316 material group

Seilkreuz
Serre-câble à croix
Cross clamp

Nr. / N° / No.	Seil Câble Rope ∅	Gewinde Filetage Thread a	Abmessungen Dimensions Dimensions b1	b2	∅ d	sw
	mm		mm	mm	mm	mm
30858-0400	**4**	**M12**	21	7	20	6

∅ 4 mm M12

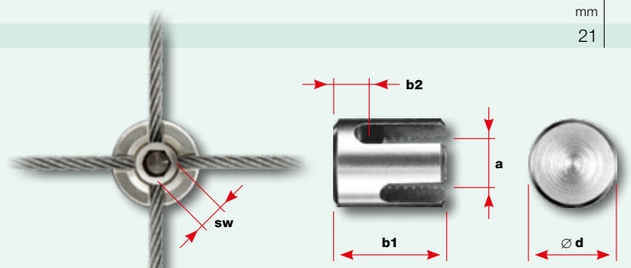

Werkstoffgruppe AISI 316
Groupe de matériaux AISI 316
AISI 316 material group

Seilkreuz verstellbar
Serre-câble à croix réglable
Adjustable cross clamp

Nr. / N° / No.	Seil Câble Rope ∅	Gewinde Filetage Thread a	Abmessungen Dimensions Dimensions b1	b2	∅ d	sw
	mm		mm	mm	mm	mm
30858-0400-01	**4**	**M12**	19,5	5,5	20	6

∅ 4 mm M12

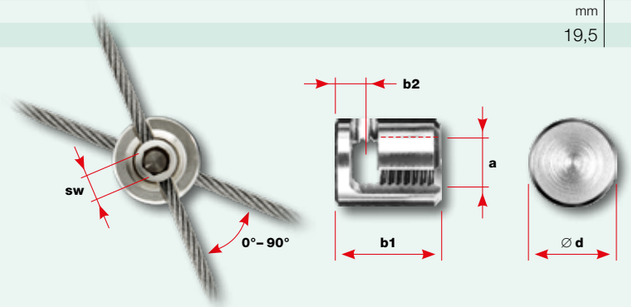

Werkstoffgruppe AISI 316
Groupe de matériaux AISI 316
AISI 316 material group

Seilführung GreenGuide
Guide-câble GreenGuide
Rope guide GreenGuide

Nr. / N° / No.	Seil Câble Rope ∅	Gewinde Filetage Thread a1	a2	Abmessungen Dimensions Dimensions b1	b2	c	∅ d	sw
	mm			mm	mm	mm	mm	mm
30920-0400-07	**4**	**M8**	**M12**	22	10	20	20	6

∅ 4 mm M8/12

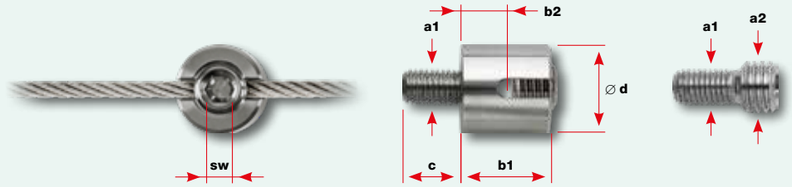

Werkstoffgruppe AISI 316
Groupe de matériaux AISI 316
AISI 316 material group

Seilkreuz GreenGuide
Serre-câble à croix GreenGuide
Cross clamp GreenGuide

Nr. / N° / No.	Seil Câble Rope ∅	Gewinde Filetage Thread a1	a2	Abmessungen Dimensions Dimensions b1	b2	c	∅ d	sw
	mm			mm	mm	mm	mm	mm
30858-0400-04	**4**	**M8**	**M12**	25	10	20	20	6

∅ 4 mm M8/12

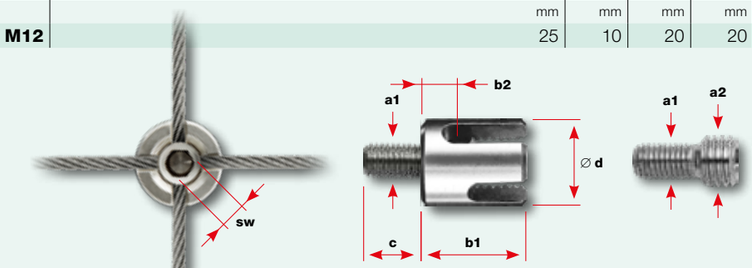

Werkstoffgruppe AISI 316
Groupe de matériaux AISI 316
AISI 316 material group

Seilkreuz verstellbar GreenGuide
Serre-câble à croix réglable GreenGuide
Adjustable cross clamp GreenGuide

Nr. / N° / No.	Seil Câble Rope ∅	Gewinde Filetage Thread a1	a2	Abmessungen Dimensions Dimensions b1	b2	c	∅ d	sw
	mm			mm	mm	mm	mm	mm
30858-0400-03	**4**	**M8**	**M12**	25	10	20	20	6

∅ 4 mm M8/12

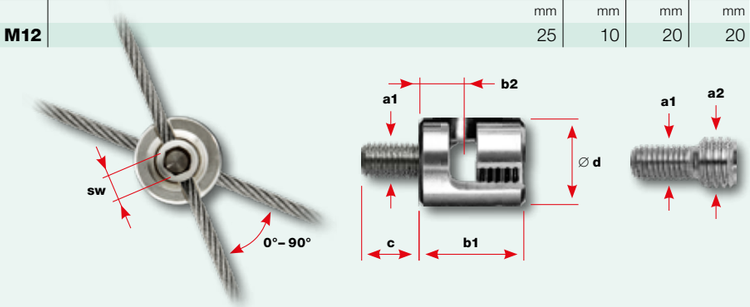

M8/12

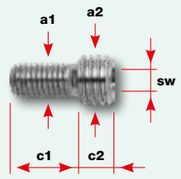

- **Montageanleitung:** jakob.com
- **Instructions de montage:** jakob.com
- **Assembly instructions:** jakob.com

Werkstoffgruppe AISI 316
Groupe de matériaux AISI 316
AISI 316 material group
A4-70

Gewindeadapter GreenGuide
Adaptateur fileté GreenGuide
Threaded adapter GreenGuide

Nr. / N° / No.	Gewinde Filetage Thread a1	a2	Abmessungen Dimensions Dimensions c1	c2	sw
			mm	mm	mm
30882-0812-020	**M8**	**M12**	20	8	6

Werkstoffgruppe AISI 316
Groupe de matériaux AISI 316
AISI 316 material group

Seilführung mit Überlastsicherung
Guide-câble avec protection de surcharge
Rope guide with overload protection

Nr. / N° / No.	Seil / Câble / Rope ∅	Gewinde / Filetage / Thread a	Charakteristische Rutschkraft / Force de glissement caractéristique / Characteristic slip force max. kN	min. kN	Abmessungen / Dimensions / Dimensions b	c	∅ d	sw
	mm		(kN × 102 = kp)	(kN × 102 = kp)	mm	mm	mm	mm
30920-0400-30	**4**	**M8**	8,1	1,8	18	14	28	5
30920-0600-30	**6**	**M8**	8,3	1,0	19	14	30	5

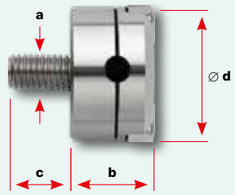

∅ 4–6 mm M8/6

Werkstoffgruppe AISI 316
Groupe de matériaux AISI 316
AISI 316 material group

Seilkreuz mit Überlastsicherung
Serre-câble à croix avec protection de surcharge
Cross clamp with overload protection

Nr. / N° / No.	Seil / Câble / Rope ∅	Gewinde / Filetage / Thread a	Charakteristische Rutschkraft / Force de glissement caractéristique / Characteristic slip force max. kN	min. kN	Abmessungen / Dimensions / Dimensions b	c	∅ d	sw
	mm		(kN × 102 = kp)	(kN × 102 = kp)	mm	mm	mm	mm
30858-0400-30	**4**	**M8**	8,3	1,6	19	14	28	5
30858-0600-30	**6**	**M8**	7,8	1,3	22	14	30	5

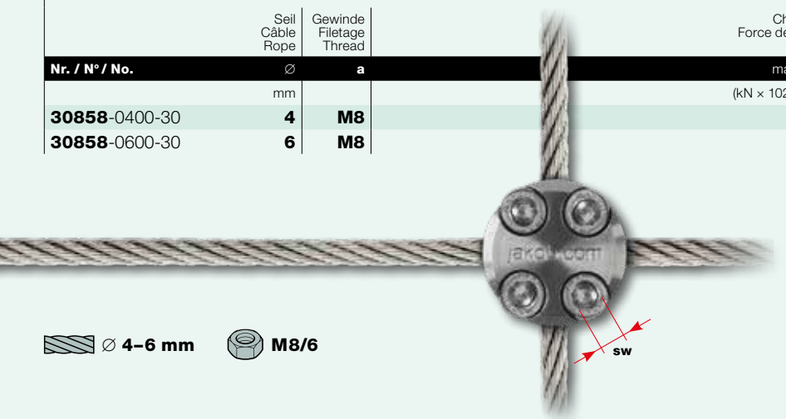

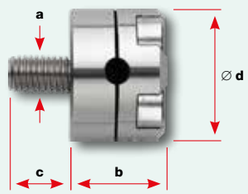

∅ 4–6 mm M8/6

Mit korrektem Anzugsmoment als Überlastsicherung einsetzbar.
Montageanleitung: jakob.com

Avec un couple de serrage correct, c'est applicable comme protection de surcharge.
Instructions de montage: jakob.com

With a correct tightening torque, it can be used as an overload protection.
Assembly instructions: jakob.com

Werkstoffgruppe AISI 316
Groupe de matériaux AISI 316
AISI 316 material group

Horizontalstab
Barre horizontale
Horizontal rod

Nr. / N° / No.	Stab / Barre / Rod ∅ d1		b1	Variabel / Variable / Variable b2 / b3 / ∅ d2	g
	mm		mm	mm	mm
30922-0400-00	**3,7**		max. 2500		
20800-1002	**3,7**	Schnittzuschlag / Frais de coupe / Costs for cut			
20800-1003		Bearbeitung **Bogen** / Frais de traitement barre **cintrée** / Costs for **circular** rod		max. 1000	~10
20800-1004		Bearbeitung **Winkel** / Frais de traitement barre **coudée** / Costs for **angled** rod		max. 1000	
30922-0400-30		Verbindungshülse für Horizontalstab / Douille de connexion pour barre horizontale / Connecting sleeve for horizontal rod			

∅ 3,7 mm

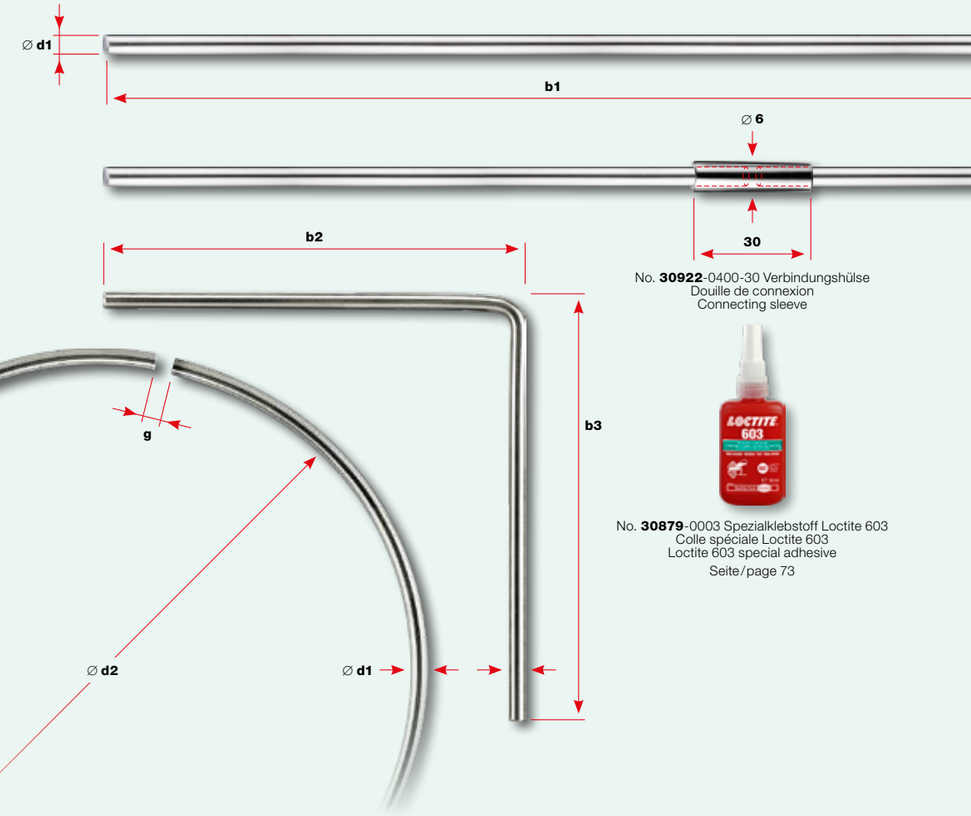

No. **30922**-0400-30 Verbindungshülse
Douille de connexion
Connecting sleeve

No. **30879**-0003 Spezialklebstoff Loctite 603
Colle spéciale Loctite 603
Loctite 603 special adhesive
Seite / page 73

Polyethylen HD, grau
Polyéthylène HD, gris
Polyethylene HD, gray

Seilclip für Horizontalstab
Clip de câble pour barre horizontale
Rope clip for horizontal rod

Nr. / N° / No.	für Seil / pour câble / For rope ∅	für Stab / pour barre / for rod ∅	Abmessungen / Dimensions / Dimensions b	∅ d
	mm	mm	mm	mm
30920-0400-01	**4**	**3,7**	13	15

∅ 3,7 mm

∅ 4 mm

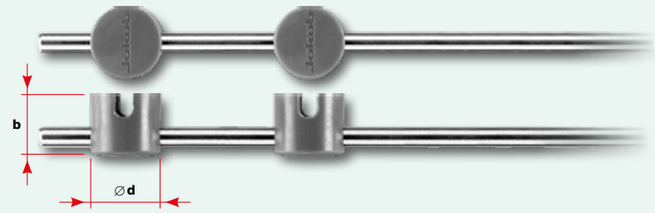

Werkstoffgruppe AISI 316
Groupe de matériaux AISI 316
AISI 316 material group

Flachprofil
Profil plat
Flat section

Nr. / N° / No.	Profil / Profil / Profile	Abmessungen / Dimensions / Dimensions b
	mm	mm
30922-0040	**40 × 4**	variabel / variable (max. 2500)
20800-1005		Schnittzuschlag / Frais de coupe / Costs for cut
20800-1006		Bohrungszuschlag / Frais de perçage / Costs for drilling
20800-2000		Planungsaufwand / Planification / Planning costs

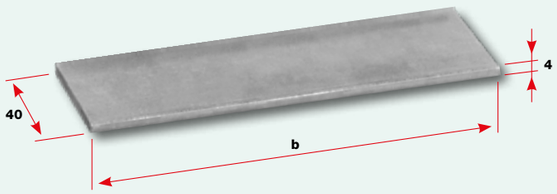

Werkstoffgruppe AISI 316
Groupe de matériaux AISI 316
AISI 316 material group

Winkelprofil
Profil angulaire
Angle section

Nr. / N° / No.	Profil / Profil / Profile	Abmessungen / Dimensions / Dimensions b
	mm	mm
30922-4040	**40 × 40 × 4**	variabel / variable (max. 2500)
20800-1005		Schnittzuschlag / Frais de coupe / Costs for cut
20800-1006		Bohrungszuschlag / Frais de perçage / Costs for drilling
20800-2000		Planungsaufwand / Planification / Planning costs

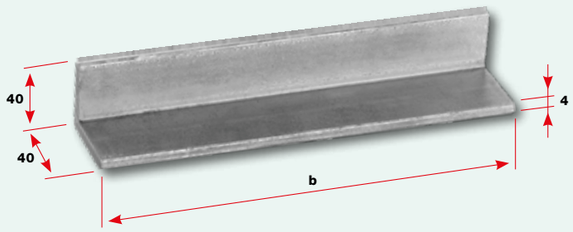

Werkstoffgruppe AISI 316
Groupe de matériaux AISI 316
AISI 316 material group

Verbindungsstück zu Profilen
Raccord pour profils
Section connector

Nr. / N° / No.	Abmessungen / Dimensions / Dimensions b
	mm
30922-4004	113

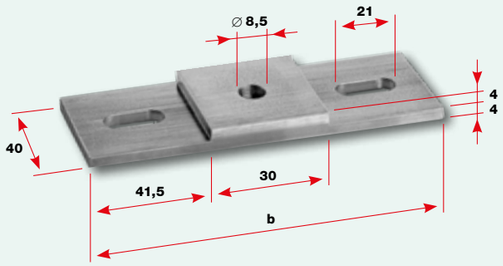

- **Abmessungen** und **Bohrungen** nach Ihren Angaben.
- **Dimensions** et **perçages** selon vos indications.
- **Dimensions** and **holes** to your specifications.

Länge: Aus logistischen Gründen nur bis **maximal 2500 mm** lieferbar.
Longueur: pour des raisons logistiques, seulement disponible jusqu'à **2500 mm max.**
Length: for logistical reasons only available up to **maximum 2'500 mm.**

Werkstoffgruppe AISI 316
Groupe de matériaux AISI 316
AISI 316 material group

Befestigungsschelle für Säulen
Bride de fixation pour colonnes
Mounting clamp for columns

Bauspezifische Ausführung nach Ihren Wünschen
Conception spécifique à la construction selon vos souhaits
Construction-specific design according to your needs

G2-Montage
Fixation G2
G2 Mounting

Werkstoffgruppe AISI 316
Groupe de matériaux AISI 316
AISI 316 material group
A4

Bolzenanker Edelstahl A4
Goujon d'ancrage en inox A4
Stainless steel wall anchor A4

Mit Aussengewinde Avec filetage extérieur With external thread	Mit Innengewinde Avec filetage intérieur With internal thread	Gewinde Filetage Thread	Abmessungen Dimensions Dimensions			
Nr. / N° / No.	**Nr. / N° / No.**	**a**	**b1**	**b2**	**c1**	**c2**
			mm	mm	mm	mm
30803-0800-11	**30803**-0800-22	**M8**	77	51	32	17
30803-1000-11	**30803**-1000-22	**M10**	90	55	40	17
30803-1200-11	**30803**-1200-22	**M12**	110	70	65	20

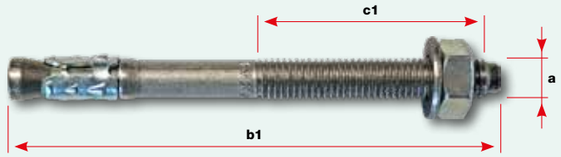

M8–12 Typ/Type **m1tr** **Nr. / N° / No.** -11

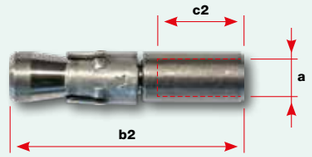

M8–12 Typ/Type **m2r-l** **Nr. / N° / No.** -22

Werkstoffgruppe AISI 316
Groupe de matériaux AISI 316
AISI 316 material group
A4-70

Gewindestift
Tige filetée
Headless screw

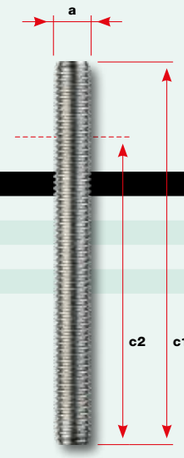

Gewinde rechtsgängig Filetage pas à droite Right-hand thread	Gewinde Filetage Thread	Passend zu Distanzhalter Convient pour entretoise Suitable for spacer	Abmessungen Dimensions Dimensions	Empfohlene Verankerungstiefe mit Verbundmörtel Profondeur d'ancrage recommandée avec du mortier composite Recommended embedment depth with composite mortar
Nr. / N° / No.	**a**	**Nr. / N° / No.**	**c1**	**c2**
			mm	mm
30882-0800-090	**M8**	**30919**-0100-00, 30897-0100-00	90	70
30882-1000-100	**M10**	**30897**-0100-10, 30897-0150-10	100	80
30882-1000-120	**M10**	**30897**-0150-00	120	100
30882-1200-120	**M12**	**30897**-0200-00, 30897-0200-10	120	100

Für Hohlmauerwerk und Vollmauerwerk
Pour maçonnerie creuse pleine
For hollow and solid walls

Verbundmörtel FIS VS 150 C mit Siebhülse
Mortier composite FIS VS 150 C avec douille perforée
Composite mortar FIS VS 150 C with perforated sleeve

Nr. / N° / No.	Produkt Produit Product
30803-0800-05	1 Kartusche 145 ml, 2 Mischrohre, 6 Siebhülsen 1 cartouche 145 ml, 2 embouts mélangeurs, 6 douilles perforées 1 cartridge 145 ml, 2 mixer nozzles, 6 perforated sleeves
30803-0800-051	Auspressgerät / Dispositif de pressage / Squeezing device
30803-0800-052	Mischrohr einzeln / Embout mélangeur seul / Mixer nozzle, separate
30803-0800-053	Siebhülse einzeln / Douille perforée seule / Perforated sleeve, separate

■ Der Verbundmörtel FIS VS 150 C ist ein 2-Komponenten-Kunstharzmörtel.
■ Die Siebhülse wird nur für das Hohlmauerwerk benötigt, im Beton wird die Gewindestange direkt verklebt.

■ Le mortier composite FIS VS 150 C est un mortier à 2 composants à base de résine synthétique.
■ La douille perforée est seulement nécessaire pour les maçonneries creuses. Lors de fixation dans du béton, la tige filetée est collée directement.

■ FIS VS 150 C injection mortar is a 2-component resin mortar.
■ The perforated sleeve is needed only for hollow masonry. The threaded rod can be glued directly into the hole of a concrete wall.

Werkstoffgruppe AISI 316
Groupe de matériaux AISI 316
AISI 316 material group
DIN 933 / A4-70

Sechskantschraube
Vis à tête six pans
Hexagon head screw

Sechskantschraube / Vis à tête six pans / Hexagon head cap screw	Gewinde / Filetage / Thread	Abmessungen / Dimensions / Dimensions		
Nr. / N° / No.	**a**	**c1**	**k1**	**sw**
		mm	mm	mm
30843-0800-020	**M8**	20	5,3	13
30843-1000-025	**M10**	25	6,4	17
30843-1200-025	**M12**	25	7,5	19

M8–12

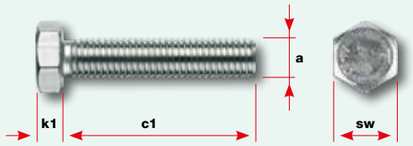

Werkstoffgruppe AISI 316
Groupe de matériaux AISI 316
AISI 316 material group
DIN 912 / A4-70

Zylinderschraube
Vis à tête cylindrique
Socket head screw

Gewinde rechtsgängig / Filetage pas à droite / Right-hand thread	Gewinde / Filetage / Thread	Abmessungen / Dimensions / Dimensions			
Nr. / N° / No.	**a**	**c2**	**∅ d1**	**k2**	**sw**
		mm	mm	mm	mm
30844-0800-020	**M8**	20	13	8	6
30844-0800-025	**M8**	25	13	8	6
30844-0800-045	**M8**	45	13	8	6

M8

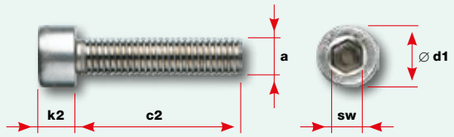

Werkstoffgruppe AISI 316
Groupe de matériaux AISI 316
AISI 316 material group
DIN 934 / A4-70

Sechskantmutter
Ecrou six pans
Hexagon nut

Gewinde rechtsgängig / Filetage pas à droite / Right-hand thread	Gewinde linksgängig / Filetage pas à gauche / Left-hand thread	Gewinde / Filetage / Thread	Abmessungen / Dimensions / Dimensions	
Nr. / N° / No.		**a**	**k**	**sw**
			mm	mm
30892-0800	**30893**-0800	**M8**	6,5	13
30892-1000	**30893**-1000	**M10**	8	17
30892-1200	**30893**-1200	**M12**	10	19

M8–12

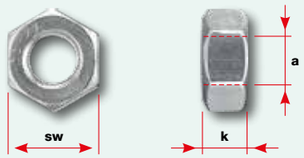

Werkstoffgruppe AISI 316
Groupe de matériaux AISI 316
AISI 316 material group
DIN 985 / A4-70

Sicherungsmutter
Ecrou antidesserrage
Lock nut

Gewinde rechtsgängig / Filetage pas à droite / Right-hand thread	Gewinde / Filetage / Thread	Abmessungen / Dimensions / Dimensions	
Nr. / N° / No.	**a**	**k**	**sw**
		mm	mm
30892-0800-02	**M8**	8	13
30892-1000-02	**M10**	10	17
30892-1200-02	**M12**	12	19

M8–12

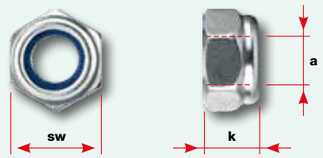

Werkstoffgruppe AISI 316
Groupe de matériaux AISI 316
AISI 316 material group
DIN 1587 / A4-70

Hutmutter
Ecrou borgne
Dome nut

Gewinde rechtsgängig / Filetage pas à droite / Right-hand thread	Gewinde / Filetage / Thread	Abmessungen / Dimensions / Dimensions		
Nr. / N° / No.	**a**	**b**	**c**	**sw**
		mm	mm	mm
30894-0800	**M8**	15	8,5	13
30894-1000	**M10**	18	10	17
30894-1200	**M12**	22	11,7	19

M8–12

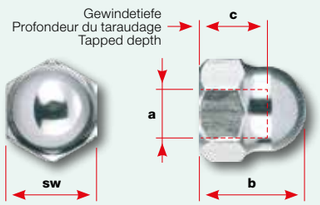

Werkstoffgruppe AISI 316
Groupe de matériaux AISI 316
AISI 316 material group
DIN 125 / A4-70

Unterlegscheiben
Rondelles
Washers

Scheibe / Rondelle / Washer	Nenngrösse / Dim. nominale / Size designation	Abmessungen / Dimensions / Dimensions	
Nr. / N° / No.	**∅ d2**	**∅ d1**	**k**
		mm	mm
30896-0800	**M8**	16	1,6
30896-1000	**M10**	20	1,6
30896-1200	**M12**	24	2

M8–12

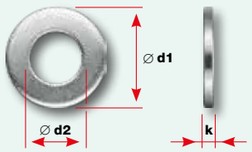

Schrauben: Weitere Grössen und Typen auf Anfrage
Vis: autres dimensions et types sur demande
Screws: Other sizes and types upon request

Werkstoffgruppe AISI 304
Groupe de matériaux AISI 304
AISI 304 material group

Spanplattenschraube
Vis pour panneaux agglomérés
Chipboard screw

Gewinde rechtsgängig / Filetage pas à droite / Right-hand thread	Nenngrösse / Dim. nominale / Size designation	Abmessungen / Dimensions / Dimensions		
Nr. / N° / No.	**a**	**b**	**∅ d**	**sw**
	mm	mm	mm	
30841-0500-040	**5**	40	10	TX25
30841-0500-050	**5**	50	10	TX25
30841-0500-060	**5**	60	10	TX25
30841-0500-070	**5**	70	10	TX25
30841-0500-080	**5**	80	10	TX25

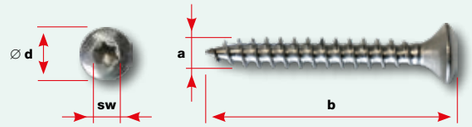

Bit ¼" für Torx-Schrauben
Embout ¼" pour vis Torx
Bit ¼" for Torxscrews

Abmessungen / Dimensions / Dimensions	
Nr. / N° / No.	**sw**
30969-0025-01	TX25

Torx-Schraubenzieher
Tournevis Torx
Screwdriver Torx

Abmessungen / Dimensions / Dimensions	
Nr. / N° / No.	**sw**
30969-0025-02	TX25

Inbusschlüssel
Clé hexagonale
Allen key

Abmessungen / Dimensions / Dimensions		Für Zylinderschraube / Pour vis à tête cylindrique / For socket head screw
Nr. / N° / No.	**sw**	
	mm	
30969-0300-03	**3**	M4
30969-0500-03	**5**	M6
30969-0600-03	**6**	M8

Schraubensicherung
Frein filet normal
Threadlocker

Gewindesicherung Loctite 243
Sécurité de desserrage Loctite 243
Thread lock fluid Loctite 243

10 ml

Produkt / Produit / Product
Nr. / N° / No.
30879-0001

Zum Sichern von Schrauben und Muttern. Lässt sich mit normalem Werkzeug wieder demontieren. Einsatzbereich –55 °C bis +150 °C, Handfestigkeit nach ca. 8 Minuten.

Pour la sécurisation des vis et écrous. Permet le démontage au moyen d'outils ordinaires. Température d'utilisation –55° C à +150° C, délai avant manipulation environ 8 minutes.

For securing screws and nuts. Removable with normal tools. Service temperature –55°C to +150°C, handling strength after about 8 minutes.

Für Seile und metallische Teile
Pour câbles et métaux
For wire ropes and metal parts

Spezialklebstoff Loctite 603
Colle spéciale Loctite 603
Loctite 603 special adhesive

50 ml

Produkt / Produit / Product
Nr. / N° / No.
30879-0003

Für hochfestes Zusammenfügen von Seilen und anderen metallischen Teilen mit geringen Spaltmassen. Einsatzbereich –55 °C bis +150 °C, Handfestigkeit nach ca. 8 Minuten. Für eine optimale Verklebung reinigen/entfetten mit Loctite 7063.

Pour l'assemblage hautement résistant de câbles et d'autres pièces métalliques présentant de faibles jeux. Température d'utilisation –55° C à +150° C, délai avant manipulation environ 8 minutes. Pour un collage optimal, nettoyer/dégraisser avec Loctite 7063.

For high-strength bonding of ropes and other metal parts with small gaps. Service temperature –55°C to +150°C, handling strength after about 8 minutes. To optimize bond, clean first with Loctite 7063.

Kunststoff PET, schwarz
Plastique PET, noir
Plastic PET, black

Stützrohr
Renfort tubulaire
Support tube

Nr. / N° / No.	b	∅ d1	∅ d2
	Abmessungen / Dimensions / Dimensions		
	mm	mm	mm
30919-0800-03	variabel / variable max. 200	42	11
20800-1001	Bohrung und Schnitt / Perçage et coupe / Drill and cut		

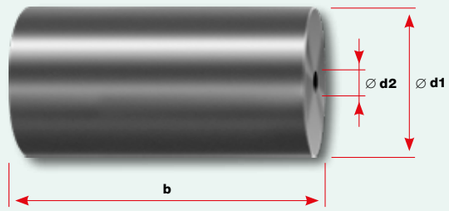

Kernlochbohrer
Mèche cloche pour perceuse
Hole saw

Nr. / N° / No.	∅ d1	∅ d2
	Abmessungen / Dimensions / Dimensions	
	mm	mm
30912-0044	44	6,3

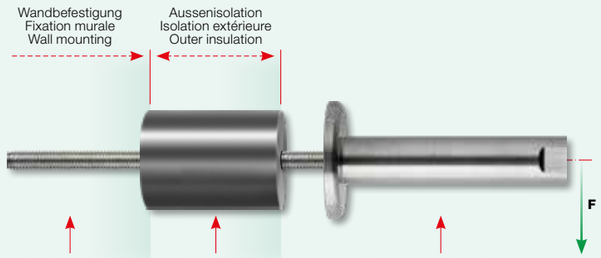

Der Bauteilwiderstand F wird abhängig von der Hebellänge **gesenkt.**
La résistance de la composante F diminue en fonction de la longueur du levier.
Component resistance F is **reduced** depending on the lever length.

Schutzscheibe für Distanzhalter
Rondelle de protection pour entretoises
Protective disc for spacers

Neopren schwarz
Néoprène noir
Neoprene black

Nr. / N° / No.	∅ d1	∅ d2	k
	Abmessungen / Dimensions / Dimensions		
	mm	mm	mm
30896-0801-50	**48**	8	3
30896-0801-80	**78**	10	3
30896-0801-90	**90**	8	3

Gleitscheibe für Distanzhalter
Rondelle de glissement pour entretoises
Sliding disc for spacers

Polyethylen HD weiss
Polyéthylène HD blanc
Polyethylene HD white

Nr. / N° / No.	∅ d1	∅ d2	k
	Abmessungen / Dimensions / Dimensions		
	mm	mm	mm
30896-0802-50	**50**	8	1
30896-0802-80	**80**	10	1

∅ 48–90 mm

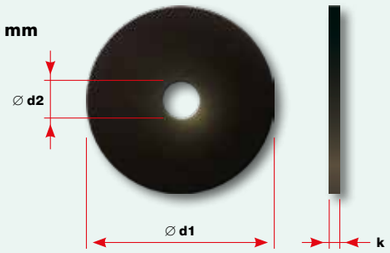

∅ 50+80 mm

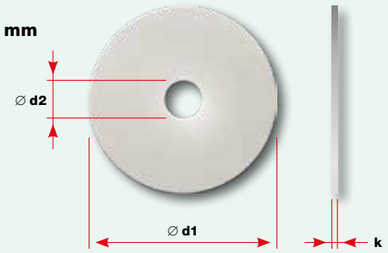

■ Wird verwendet, um die Fassade zu schützen oder wenn diese uneben ist. Die weisse Scheibe dient als Gleitscheibe beim Festziehen.

■ Utilisé pour protéger la façade ou lorsqu'elle est irrégulière. Le disque blanc sert de disque coulissant lors du serrage.

■ Used to protect the façade or when it is uneven. The white disc serves as a sliding disc when tightening.

■ **GreenKit** – das Rankgerüst aus hochwertigem Edelstahl in vier Abmessungen.

■ **GreenKit** – le treillage en acier inoxydable de haute qualité en quatre dimensions.

■ **GreenKit** – the trellis from high-quality stainless steel in four sizes.

■ Das **Komplettset** ist montagefertig verpackt und **ab Lager** lieferbar.

■ Le **set complet** est emballé prêt au montage et disponible **du stock.**

■ The **complete set** is packed ready for assembly and available **from stock.**

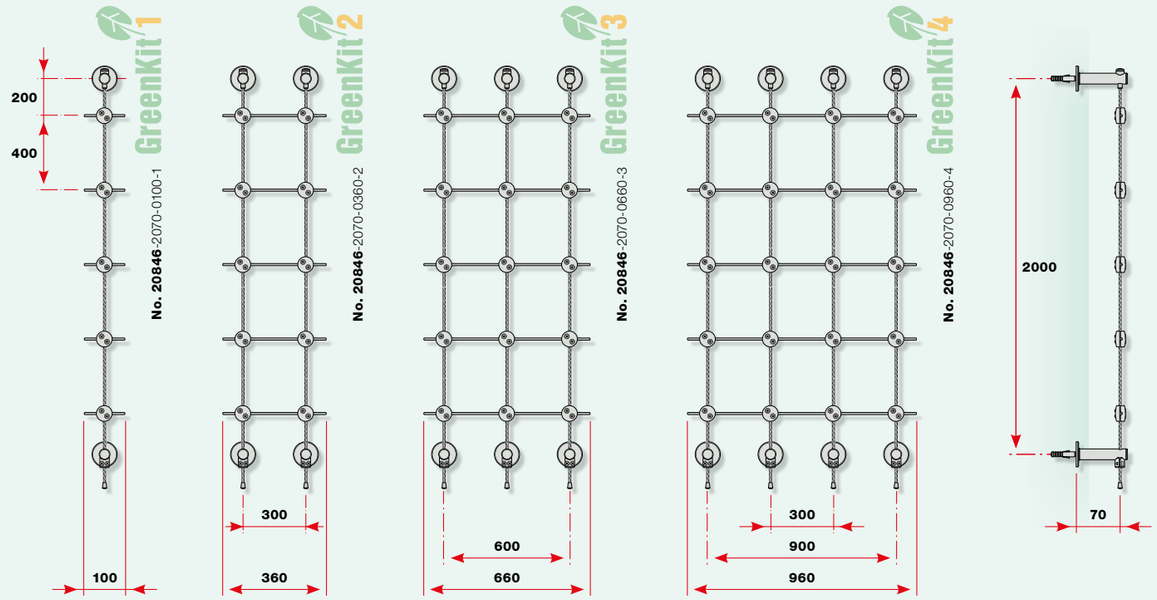

■ **Mehr Information und Bestellung**
jakob.com/GreenKit

■ **Plus d'information et commande**
jakob.com/GreenKit

■ **More information and ordering**
jakob.com/GreenKit

GreenSolutions G2
Das Programm präsentiert sich in zwei Teilen. In der Broschüre **«references»** finden Sie viele realisierte Anwendungen.
Besuchen Sie uns online und lassen Sie sich inspirieren. Dokumentationen finden Sie als PDF oder in gedruckter Form.

GreenSolutions G2
Le programme se présente en deux parties. Vous trouverez de nombreuses applications réalisées dans la brochure **«references».**
Rendez-nous visite en ligne et laissez-vous inspirer. La documentation est disponible au format PDF et sous forme imprimée.

GreenSolutions G2
The program is presented in two parts. In the **"references"** brochure, you will find many real-world applications.
Visit us online and let us inspire you. Our documentation is available as downloadable PDFs or in printed form.

Ihr Jakob®-Partner:
Votre partenaire Jakob®:
Your Jakob® distributor:

In über 50 Ländern sind wir für Sie da.
Nous sommes à votre disposition dans plus de 50 pays.
Worldwide presence in over 50 countries.

Hauptsitz:
Siège principal:
Headquarters:

Jakob AG
Dorfstrasse 34
CH-3555 Trubschachen
Switzerland
Tel +41 (0)34 495 10 10
Fax +41 (0)34 495 10 25
eMail info@jakob.com

Jakob GmbH
Friedrichstrasse 65
73760 Ostfildern
Germany
Tel 0711 45 99 98 60
Fax 0711 45 99 98 70
eMail info@jakob.eu

Jakob France SAS
3 rue de l'Artisanat
67240 Bischwiller
France
Tél 01 53 25 05 50
Fax 01 53 25 05 59
eMail info@jakob.fr

Jakob Inc.
2665 NW 1st Ave
Boca Raton, FL 33431
USA
Phone (561) 330-6502
Toll Free (866) 215-1421
eMail info@jakob-usa.com

jakob.com

Rostfreie Drahtseile und Endverbindungen mit unendlichen Anwendungsmöglichkeiten.
Câbles et éléments inox pour une gamme d'utilisations illimitée.
Stainless steel wire ropes and connectors with infinite application possibilities.

Printed in Switzerland, May 2020 / ©**Copyright by** Jakob AG Switzerland 1988/2020 / **Idea & Conception by** Atelier Jakob AG, CH-1783 Barberêche